Miele

Naudojimo instrukcija
Džiovyklė su šiluminiu siurbliu

Būtinai perskaitykite naudojimo instrukciją prieš statydami, įrengdami ir **paleisdami**. Šios instrukcijos nurodymų laikymasis padės apsaugoti save ir išvengti pažeidimų.

lt-LT

M.-Nr. 13 104 750

Turinys

Saugos nurodymai ir įspėjimai **4**

Tvarumas ir aplinkos apsauga **12**
Pūkelių arba priedų šalinimas 12
Optimalus energijos ir laiko naudojimas 12
Pakartotinis kondensato naudojimas 13
Energiją taupanti šilumos siurblio technologija 13

Susipažinimas **14**
Jūsų džiovyklė 14
Valdymo skydelis 15
Valdymo skydelis 15
Simboliai valdymo skydelyje 16
Valdymo principas 16
Jungimas į tinklą 16
Būgno apšvietimas 17
“QuickPowerDry” 17
“PerfectDry” 17
“SteamCare” 17
“Wash2Dry” 17
“FragranceDos” 18
Kondensato rezervuaras 18
Papildomai įsigyjami priedai 18

Įdiegimas **19**
Vaizdas iš galo 19
Džiovyklės gabenimas 19
Papildomos įrengimo sąlygos 20
Išorinė kondensato jungtis 21
Elektros jungtis 24
Džiovyklės išlygiavimas 25
Techniniai duomenys 26
Atitikties deklaracija 26

Pirmasis paleidimas **27**
Jungimo į tinklą sąlygos 27
Pirmojo paleidimo vykdymas 27

Valdymas **28**
Valdymo eilės tvarka 28
Ant džiovyklės 28
Programėlėje 28
Skalbinių paruošimas 28
Skalbinių sudėjimas 28
Programos pasirinkimas 29
Programos parametrų nustatymas 30
Programos paleidimas 30
Programos pabaiga 31
Naudojimo programėlėje ypatybės 31
Skalbinių papildymas (“AddLoad”) 31
Laiko parinktis 31
Programos pakeitimai po programos paleidimo 32
Kondensato rezervuaro naudojimas 32
Kvapų sistemos “FragranceDos” naudojimas 34

Programos **38**
Programų apžvalga 38
AddProgramme 47
Papildomos funkcijos 48
Sąnaudos 49

Pravartu žinoti **50**
Patarimai 50
Džiovyklės tausojimas 51
Skalbinių tausojimas 51
Simboliai priežiūros etiketėje 51

Nustatymų pritaikymas **53**
Nustatymų atvėrimas, pritaikymas ir užbaigimas 54
Bendrieji nustatymai 54
Programos įrangos nauj. 54
Kalba ⚑ 54
Data ir laikas 54
Signalai 55
Paleidimo blokatorius 55
Gamykliniai nustatymai 55
Jungimas į tinklą 55
WLAN 55
Jungimas 55
Nuotolinis valdymas 55

Prietaiso funkcijos 55
Programos informacija 56
“Memory” 56
Apsauga nuo glamž..... 56
Džiovinimo pakopos 56
Ortakiai 56
Atvėsinimo temperatūra 56
Service Access Point 56
Informacija..... 56
Sąnaudos 56
Programinė įranga..... 56
Veikimo valandos 56
Ryšio modulio autorių teisės ir licencijos 56

Valymas ir priežiūra..... **58**
Korpuso, būgno ir skydelio valymas 58
Pūkelių filtrų valymas 58
Liekamosios drėgmės jutiklio valymas 60
Tankiojo filtro valymas..... 60
Kondensato rezervuaro guminio sandariklio valymas 64

Problemos pašalinimas **65**
Klaidų pranešimai ekrane, jeigu programa buvo nutraukta 65
Ekrane rodoma informacija 67
Džiovinimo programa trunka ilgai.... 67
Netenkinantis džiovinimo rezultatas 68
Garsai ir kvapai..... 70
Kitos problemos..... 70
Tankiojo filtro susidėvėjimo požymiai 73
Tankiojo filtro atnaujinimas 74
Kondensato išleidimo angos valymas 75
Šilumokaičio tikrinimas..... 75
Šlapiasis pūkelių filtrų valymas..... 75
Kondensato rezervuaro pūkelių filtro valymas 78
Purškimo antgalio “SteamCare” keitimas..... 79

Garantinio aptarnavimo skyrius..... **80**
Sutrikus prietaiso veikimui, susisiekite..... 80
EPREL duomenų bazė..... 80
Garantija 80

Saugos nurodymai ir įspėjimai

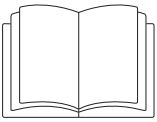

Būtinai perskaitykite šią naudojimo instrukciją.

Šioje džiovyklėje naudojama degi ir sprogi šaldomoji medžiaga.

Ši džiovyklė atitinka nustatytus saugos reikalavimus. Netinkamai naudojant, kyla pavojus susižaloti ir patirti materialinę žalą.

Prieš naudodami prietaisą, atidžiai perskaitykite naudojimo instrukciją. Joje pateikta svarbi informacija apie prietaiso montavimą, saugą, naudojimą ir techninę priežiūrą. Taip apsisaugosite patys ir apsaugosite prietaisą nuo pažeidimų.

“Miele” primygtinai rekomenduoja perskaityti ir vadovautis džiovyklės įrengimo instrukcija bei saugos nurodymais ir įspėjimais, kaip nurodyta standarte IEC 60335-1.

“Miele” neatsako už žalą, atsiradusią dėl šių nurodymų nepaisymo.

Išsaugokite naudojimo instrukciją ir perduokite kitam galimam savininkui.

Tinkamas naudojimas

▶ Ši džiovyklė naudojama buityje ir panašioje aplinkoje.

▶ Ši džiovyklė nėra skirta naudoti lauke.

▶ Šią džiovyklę galima naudoti iki 4000 m aukštyje virš jūros lygio.

▶ Skalbinių džiovyklę naudokite tik buityje ir tik norėdami džiovinti tekstilės gaminius, kurių priežiūros etiketėse gamintojas nurodo, kad juos galima džiovinti džiovyklėse.
Bet koks kitoks naudojimas yra draudžiamas. “Miele” neatsako už žalą, atsiradusią dėl naudojimo ne pagal paskirtį arba netinkamo valdymo.

▶ Asmenims, kurie dėl nepakankamų fizinių, jutiminių ar protinių gebėjimų, nepatyrimo ar nežinojimo nėra pajėgūs saugiai valdyti džiovyklę, draudžiama ją naudoti be atsakingo asmens priežiūros arba mokymo.

Vaikai buityje

▶ Aštuonerių metų neturintys vaikai prietaiso naudoti negali, nebent jie yra nuolat prižiūrimi.

▶ Vaikai nuo aštuonerių metų be priežiūros gali naudotis džiovykle tik tada, kai apie džiovyklės valdymą jiems buvo paaiškinta tiek, kad jie galėtų saugiai ją valdyti. Vaikai turi gebėti atpažinti ir suprasti galimus netinkamo naudojimo pavojus.

▶ Neprižiūrimi vaikai negali valyti arba prižiūrėti džiovyklės.

▶ Prižiūrėkite vaikus, esančius netoli džiovyklės. Vaikams niekada neleiskite žaisti su prietaisu.

Techninė sauga

▶ Vadovaukitės skyriuje “Prijungimas” pateiktais nurodymais.

▶ Prieš statydami ir paleisdami džiovyklę, patikrinkite, ar nėra pastebimų išorinių pažeidimų.
Pažeistos džiovyklės nebandykite pastatyti ir paleisti.

▶ Prieš prijungdami džiovyklę, būtinai palyginkite specifikacijų lentelėje nurodytus prijungimo duomenis (saugiklį, įtampą ir dažnį) su elektros tinklo duomenimis. Jeigu abejojate, kreipkitės į elektros specialistą.

▶ Galimas epizodinis arba nepertraukiamas eksploatavimas su autonomine arba tinklo sinchronine elektros tiekimo sistema (pavyzdžiui, autonominiais elektros tinklais, rezervinėmis sistemomis). Eksploatavimo sąlyga, kad elektros tiekimo sistema atitiktų EN 50160 arba panašių standartų nustatytąsias vertes.
Buitinėje instaliacijoje ir šiame “Miele” produkte numatytų saugos priemonių funkcijos ir veikimo principas turi būti užtikrinti veikiant autonominiu ir ne tinklo sinchroniniu režimu arba pakeisti lygiavertėmis įrengimo priemonėmis. Kaip, pavyzdžiui, aprašyta naujausios redakcijos VDE-AR-E 2510-2.

▶ Džiovyklės elektros sauga užtikrinama tik tuomet, jei ji prijungiama prie pagal taisykles įrengtos sistemos su įžeminimo laidu. Svarbu, kad būtų patikrinta ši saugumo sąlyga, o, jeigu abejojate, elektros instaliaciją namuose patikėkite patikrinti elektros specialistui. “Miele” neatsako už žalą, atsiradusią dėl pažeisto arba nesamo įžeminimo laido.

▶ Ši džiovyklė, atsiradus gedimui arba valant ir atliekant priežiūrą, yra atjungta nuo elektros tinklo tik tada, kai:

- džiovyklės šakutė ištraukta arba
- išjungtas namo instaliacijos saugiklis, arba
- visiškai išsukti įsukamieji namų instaliacijos saugikliai.

▶ Dėl saugumo sumetimų nenaudokite ilginamųjų kabelių, šakotuvų ar pan. (gaisro pavojus dėl perkaitimo).

▶ Sugedusius komponentus rekomenduojame pakeisti originaliomis atsarginėmis dalimis. “Miele” užtikrina, kad tik tinkamai įmontuotos originalios atsarginės dalys atitinka visus saugos reikalavimus, taip pat išsaugoma teisė į garantiją.

▶ Visada turi būti užtikrinta prieiga prie šakutės, kad būtų galima džiovyklę atjungti nuo maitinimo tinklo.

▶ Dėl netinkamai atlikto remonto naudotojui gali kilti nenumatytų pavojų, už kuriuos gamintojas neatsako. Techninės priežiūros arba remonto darbus gali atlikti tik kvalifikuotas specialistas arba “Miele” klientų aptarnavimo skyrius.

▶ Jei džiovyklę remontuoja nekvalifikuotas specialistas ar ne “Miele” klientų aptarnavimo skyriaus darbuotojas, prarandama teisė į garantiją.

▶ Jei jungimo į tinklą laidas pažeistas, tai siekiant išvengti pavojaus naudotojui laidą turi pakeisti kvalifikuotas specialistas.

▶ Šios džiovyklės negalima naudoti nestacionariose vietose (pvz., laivuose).

▶ Nedarykite jokių džiovyklės pakeitimų, kuriems “Miele” nedavė aiškaus leidimo.

▶ Dėl keliamų aukštų reikalavimų (pvz., temperatūrai, drėgmei, cheminiam atsparumui, atsparumui dilimui ir vibracijai) šioje džiovyklėje yra įrengta speciali apšvietimo priemonė. Šią specialią apšvietimo priemonę leidžiama naudoti tik pagal numatytąją paskirtį. Ji nėra skirta patalpoms apšviesti. Pakeisti gali tik kvalifikuotas specialistas arba “Miele” klientų aptarnavimo skyrius.

▶ Gali sugesti šilumos siurblys. Pastatę džiovyklę galite ją įjungti. Apie valandą palaukite, tik tada paleiskite džiovinimo programą.

⚠ Naudojant netvarkingą džiovyklę, kyla gaisro ir sprogimo pavojus.

Džiovyklėje naudojamas šaltnešis R290 (propanas) yra degios ir sprogios dujos, jeigu gedimo atveju išbėgtų iš prietaiso.

Džiovyklės stenkitės nepažeisti. Nebandykite atlikti jokių džiovyklės konstrukcijos pakeitimų.

▶ Jeigu džiovyklė pažeista, imkitės toliau nurodytų priemonių:
- venkite atviros ugnies arba degių šaltinių;
- atjunkite džiovyklę nuo maitinimo tinklo;
- išvėdinkite patalpą, kurioje stovi džiovyklė;
- informuokite “Miele” klientų aptarnavimo skyrių.

▶ Aukštos temperatūros sukelti veikimo sutrikimai. Cokolio juostelės, ilgo plauko kiliminės dangos ar pan. negali uždengti arba sumažinti oro tarpo tarp džiovyklės apačios ir grindų. Nebus užtikrintas tinkamas oro tiekimas.

▶ Džiovyklės durelių judėjimo zonoje neturi būti jokių rakinamų, stumdomų ar į jas atsiveriančių durų.

Tinkamas naudojimas

▶ Didžiausias pakrovimo kiekis yra 9 kg (sausų skalbinių).
Iš dalies mažesni atskirų programų pakrovimo kiekiai nurodyti skyriuje “Programų apžvalga”.

▶ Dėl neteisingos elektros instaliacijos kyla gaisro pavojus.
Šią džiovyklę draudžiama jungti prie reguliuojamo kištukinio lizdo. Tai taip pat taikoma, pvz., laikmačiams arba elektros sistemoms su išjungimu pasiekus ribinę apkrovą.
Jeigu džiovinimo programa išjungiama dar nepasibaigus atvėsinimo fazei, kyla skalbinių savaiminio užsidegimo pavojus.

▶ **Įspėjimas**! Džiovyklės niekada neišjunkite prieš džiovinimo programos pabaigą. Nebent visi skalbiniai būtų greitai išimami ir ištiesiami taip, kad galėtų atvėsti.

▶ Minkštiklius arba panašius produktus reikia naudoti pagal kartu su jais pateikiamus nurodymus.

▶ Iš kišenių išimkite visus daiktus (pvz., žiebtuvėlius, degtukus).

▶ Po kiekvieno džiovinimo būtina išvalyti pūkelių filtrą!

▶ Džiovyklė gali sugesti susiformavus kamščiui. Kas kartą valant reikia patikrinti pūkelių ir tankųjį filtrus. Jeigu yra gedimas arba pūkelių arba tankusis filtrai yra susidėvėję, filtrus būtina pakeisti.
Džiovyklę galima naudoti tik su įdėtais ir techniškai tvarkingais pūkelių ir tankiuoju filtrais.

▶ Šlapi pūkelių ir tankusis filtrai gali sutrikdyti prietaiso veikimą. Nedėkite į džiovyklę ką tik išplautų pūkelių ir tankiojo filtrų, kol šie dar šlapi.

▶ Jei tekstilės gaminiai buvo nepakankamai išskalbti ar išvalyti arba ant jų yra nešvarumų likučių, kyla gaisro pavojus. Todėl tekstilės gaminių nedžiovinkite džiovyklėje, jei pastebėjote bent vieną iš nurodytų savybių:

- tekstilės gaminiai yra neišskalbti, neišplauti;
- nepakankamai išplauti ir juose yra likę riebalų, aliejaus arba kitokių likučių. Ypatingo atsargumo rekomenduojama laikytis, pvz., jei tai virtuvės arba kosmetiniai skalbiniai su aliejaus, riebalų arba kremo likučiais. Jeigu tekstilės gaminiai nebuvo tinkamai išskalbti, kyla savaiminio skalbinių užsidegimo pavojus, taip pat džiovinimo proceso pabaigoje arba išėmus skalbinius iš džiovyklės;
- ištepti degiomis valymo priemonėmis arba acetonu, alkoholiu, benzinu, nafta, dėmių valikliu, terpentinu, vašku ir vaško valikliu arba cheminėmis medžiagomis. Ypatingo atsargumo reikia laikytis džiovinant plaušines šluostes, grindų šluostes arba valymo šluostes;
- plaukų standiklio, plaukų lako, nagų lako valiklio arba kitų medžiagų likučių.

⚠ Džiovinant tekstilės gaminius, ant kurių yra šių medžiagų likučių, kyla gaisro pavojus.

Džiovinant gali sukelti gaisrą.

Tekstilės gaminius, ant kurių matomos šios dėmės ir likučiai, skalbkite labai kruopščiai ir atskirai.

Tekstilės gaminius skalbkite aukštoje temperatūroje, naudokite papildomai skalbiklio.

Jeigu abejojate, skalbinius išskalbkite keletą kartų.

▶ Gaisro pavojus dėl tekstilės gaminių medžiagos savybių ir cheminio valymo. Todėl toliau nurodytų tekstilės gaminių ir produktų nedžiovinkite džiovyklėje.

- Tekstilės gaminiai, kurių didžiąją dalį sudaro porolonas, guma ar kita į gumą panaši medžiaga. Jeigu tai gaminiai iš latekso, dušo kepuraitės, vandeniui nepralaidūs tekstilės gaminiai, gumuoti daiktai ir drabužiai, pagalvės su porolono granulėmis.
- Tekstilės gaminiai yra su užpildais, kurie yra pažeisti (pvz., pagalvės arba striukės). Iškritęs užpildas gali sukelti gaisrą.
- Jei valymui buvo naudojamos pramoninės cheminės medžiagos, pvz., atliekant cheminį valymą.

▶ Pažeidimai, atsiradę dėl per aukštos temperatūros arba ilgesnės džiovinimo trukmės. Prietaisui veikiant šilumos siurblys išskiria į korpusą didelį šilumos kiekį. Ši šiluma turi būti tinkamai nukreipta.

- Per visą džiovinimo ciklą užtikrinkite tinkamą patalpos vėdinimą.
- Tarp grindų ir džiovyklės apačios reikia palikti oro tarpą, kurį draudžiama susiaurinti arba uždengti.

▶ Jeigu prietaisas techniškai netvarkingas, kyla elektros smūgio ir kūno sužalojimo pavojus! Ant džiovyklės nepurkškite vandenio, kad šis nepatektų į prietaisą.

▶ Pavojus susižaloti džiovyklei apvirtus. Nesiremkite arba nesišliekite į džiovyklės dureles.

▶ Daugelyje programų po šildymo fazės yra vėsinimo fazė, sukurta siekiant užtikrinti, kad skalbiniai būtų tokios temperatūros, kuriai esant jie nebūtų pažeisti (pvz., kad skalbiniai savaime neužsiliepsnotų). Tik tuomet programa laikoma baigta.
Pasibaigus programai išimkite visus skalbinius.

▶ Dureles uždarykite po kiekvieno džiovinimo ciklo. Taip išvengsite, kad

- vaikai nebandytų lipti į džiovyklę arba ten slėpti daiktus,
- į džiovyklę neliptų maži gyvūnai.

▶ Nestatykite džiovyklės šaltose patalpose. Temperatūra, artima užšalimo temperatūrai, gali pakenkti džiovyklės funkcionalumui. Dėl šąlančio kondensacinio vandens siurblyje ir išleidimo žarnoje galimi džiovyklės pažeidimai.
Leistina patalpos temperatūra gali svyruoti nuo 2 °C iki 35 °C.

▶ Išbėgęs kondensatas gali padaryti materialinės žalos. Jeigu kondensatą nukreipiate į išorę, pritvirtinkite žarną, kad nenuslystų, pvz., užkabinkite už kriauklės.

▶ Džiovyklės kondensatas, patekęs į žmonių ar gyvūnų organizmą, sukelia sveikatos sutrikimus. Kondensatas nėra geriamasis vanduo. Kondensato taip pat nenaudokite augalams laistyti, taip pat nepilkite į gamtą.

▶ Prietaiso pažeidimai susiformavus kamščiui. Pastatymo patalpoje kartu su aušinimo oru įtrauktos nešvarumų dalelės gali užkimšti šilumokaitį ir sutrikdyti džiovyklės veikimą. Patalpoje, kurioje stovi džiovyklė, reguliariai valykite dulkes, pūkelius ir nešvarumus.

Gaiviklio flakonėlio naudojimas (įsigyjamas priedas)

▶ Pavojus susižaloti esant sąlyčiui su kvapiosiomis medžiagomis. Fizinio sąlyčio su ištekėjusiomis kvapiosiomis medžiagomis atveju privalote laikytis toliau nurodytų priemonių.

- **Odą** švariai nuplaukite švariu vandeniu ir muilu.
- Jeigu prarijote, **burną** kruopščiai išskalaukite švariu vandeniu.
- **Akis** ne mažiau negu 15 minučių plaukite švariu vandeniu.

⚠ Pavojus susižaloti esant sąlyčiui su kvapiosiomis medžiagomis.

Gali sudirginti arba pažeisti akis, gali atsirasti apsinuodijimo požymių.

Patekus į akis arba prarijus nedelsiant kreiptis į medikus.

▶ Galima naudoti tik originalius “Miele” gaiviklio flakonėlius.

▶ Gaiviklio flakonėlį galima laikyti tik originalioje pakuotėje, todėl ją būtina saugoti.

▶ Materialinė žala išbėgus kvapiosioms medžiagoms. Kvapų flakono nelaikykite paguldyto. Pūkelių filtrą su įmontuotu kvapų flakonu laikykite tiesiai, neapverskite.

▶ Materialinė žala išbėgus kvapiosioms medžiagoms. Išbėgusias kvapiąsias medžiagas iš karto išvalykite skysčius gerai sugeriančia šluoste:

- nuo grindų;
- nuo džiovyklės;
- nuo džiovyklės dalių (pvz., pūkelių filtro).

▶ Nedelsdami nusirenkite drabužius, ant kurių pateko kvapiųjų medžiagų. Drabužius ir rankšluosčius kruopščiai išplaukite dideliu kiekiu vandens ir skalbimo priemonių.

▶ Nesilaikant šių nurodymų kyla gaisro ir materialinės žalos pavojus:

- Į kvapų flakoną niekada nepilkite kvapiųjų medžiagų.
- Niekada nenaudokite pažeisto kvapų flakono.

▶ Tuščią gaiviklio flakonėlį išmeskite su buitinėmis atliekomis ir nenaudokite kitoms reikmėms.

▶ Taip pat atkreipkite dėmesį į informaciją, pridedamą prie gaiviklio flakonėlio.

Priedai ir atsarginės dalys

▶ Rekomenduojame naudoti originalius “Miele” priedus. Jei tvirtinamos arba montuojamos kito gamintojo dalys, galima prarasti teisę į garantiją ir (arba) atsakomybę už gaminį.

▶ “Miele” džiovyklės ir skalbyklės gali būti pastatomos kaip skalbimo ir džiovinimo kolonėlės. Tokiu atveju būtinas įsigyjamas “Miele” džiovinimo-skalbimo kolonėlės sujungimo komplekto priedas. Būtina atkreipti dėmesį, kad skalbimo ir džiovinimo kolonėlės sujungimo komplektas tiktų “Miele” skalbyklei ir džiovyklei.

▶ Atkreipkite dėmesį, kad papildomai įsigyjamas “Miele” cokolio priedas tiktų šiai džiovyklei.

▶ Originalias “Miele” atsargines dalis galima įsigyti bent 10 metų ir iki 15 metų po jūsų džiovyklės serijinės gamybos nutraukimo.

⚠ “Miele” negali būti patraukta atsakomybėn už žalą, atsiradusią dėl saugos nurodymų ir įspėjimų nesilaikymo.

Tvarumas ir aplinkos apsauga

Pakuotės utilizavimas

Pakuotė, skirta prietaiso gabenimui, apsaugo jį nuo pažeidimų gabenant.

Grąžinant pakuotę perdirbimui, taupomos žaliavos. Pasinaudokite konkrečių medžiagų surinkimo punktais ir grąžinimo galimybėmis. Jums prietaisą pardavęs “Miele” pardavėjas pakuotę priims atgal.

Seno prietaiso utilizavimas

Elektros ir elektroniniuose prietaisuose naudojamos vertingos medžiagos. Juose taip pat yra medžiagų, mišinių ir konstrukcinių elementų, kurie reikalingi nepriekaištingam įrangos veikimui bei saugumui užtikrinti. Patekusios į buitines atliekas arba naudojamos netinkamai, šios medžiagos gali pakenkti žmonių sveikatai ir aplinkai. Senos įrangos jokiu būdu nemeskite kartu su buitinėmis atliekomis.

Prižiūrėkite, kad nebūtų pažeisti džiovyklės šilumokaitis ir vamzdžių sistema, kol ši bus išgabenta tinkamai ir ekologiškai utilizuoti.
Taip užtikrinsite, kad džiovyklėje naudojami šaltnešis ir kompresoriaus alyva nepateks į aplinką.

Pristatykite prietaisą į artimiausią nenaudojamos elektros ir elektroninės įrangos nemokamo surinkimo punktą perdirbimui ir utilizavimui, grąžinkite pardavėjui arba “Miele”. Prieš pristatydami seną prietaisą utilizuoti, ištrinkite visus asmeninius duomenis. Įstatymuose numatyta tvarka esate įpareigotas išimti iš prietaiso senas baterijas ir akumuliatorius, kurių nereikia išardyti. Taip pat galima išimti ir nepažeisti lempas. Pristatykite juos į specializuotą surinkimo punktą, kur šie yra neatlygintinai surenkami. Pasirūpinkite, kad išvežti skirta sena įranga būtų laikoma vaikams nepasiekiamoje vietoje.

Pūkelių arba priedų šalinimas

Iš drabužių, kurių dalį sudaro sintetinis pluoštas, dėl trinties atsilaisvina aplinkai kenksmingos mikroplastiko dalelės, kurios po skalbimo lieka taip pat ir ant drabužių. Todėl pūkelius iš pūkelių filtro visada meskite kartu su buitinėmis atliekomis į šiukšlių dėžę. Kad mikroplastiko dalelės nepatektų į nuotekų surinkimo sistemą, pūkeliai neturėtų patekti į vandens išleidimo sistemą.
Panaudotus priedus, pvz., tuščius kvapų flakonėlius arba panaudotą tankųjį filtrą, išmeskite kartu su buitinėmis atliekomis.

Optimalus energijos ir laiko naudojimas

Skalbinius skalbyklėje smarkiai išgręžkite. Džiovinant suvartojama mažiau elektros energijos ir sutrumpėja programos veikimo trukmė, nes skalbiniai išdžiovinami per trumpesnį laiką. Kad skalbiniai būtų geriau išgręžti, skalbdami rinkitės maksimalų gręžimo greitį.

Jei įmanoma, džiovinkite programai rekomenduojamą didžiausią pakrovimo kiekį. Pilnas būgnas taupiau naudoja energiją skalbinių kiekiui, nes nereikia pradėti kitos džiovinimo programos.

Panašius tekstilės gaminius arba panašaus storio tekstilės gaminius džiovinkite kartu. Prieš džiovindami atskirkite susipynusius skalbinius, kad viskas išdžiūtų tolygiai ir nereikėtų naudoti papildomos džiovinimo programos.

Po džiovinimo ciklo kiekvieną kartą išvalykite pūkelių filtrą. Išvalykite tankųjį filtrą, kai džiovyklė paragins tai padaryti. Švarūs pūkelių filtrai sutrumpina programos veikimo trukmę ir sumažina energijos sąnaudas.

Pasinaudokite kintamais, palankiais elektros energijos tarifais. Daugiau informacijos teiraukitės savo elektros energijos tiekimo bendrovėje. Jei savo namuose turite tinkamą energijos valdymo sistemą, galite lanksčiai naudotis kintamais, palankiais ir aplinkosaugai palankiais elektros energijos tarifais. Naudojant šį derinį džiovyklę galima automatiškai įjungti ekonomiškai palankiu laiku.

Jei naudojate pačių pasigamintą saulės energiją, džiovyklę geriausia paleisti tada, kai yra pakankamai saulės energijos.

Pakartotinis kondensato naudojimas

Po džiovinimo proceso likęs kondensatas surenkamas į kondensato rezervuarą ir dar kartą panaudojamas “SteamCare” funkcijai.

Kondensatą galite panaudoti lyginimui. Kad būtų pašalinti galimai susikaupę pūkeliai, kondensatą perkoškite per kavos filtrą. Jeigu kondensatą norite naudoti gariniame lygintuve arba patalpos oro drėkintuve, atsižvelkite į atitinkamo gamintojo nurodymus.

Energiją taupanti šilumos siurblio technologija

Džiovyklė su šilumos siurbliu veiksmingai veikia naudodama uždarą šaldymo kontūrą. Šaldymo kontūre kompresorius suspaudžia šaltnešį, todėl jo temperatūra pakyla.

Kondensatoriuje susidariusi šiluma perduodama džiovinimo orui, o džiovinimo oras sugeria drėgmę iš skalbinių. Drėgnas džiovinimo oras srūva per garintuvą ir yra atvėsinamas. Kondensuoti vandens garai išleidžiami kaip kondensatas. Džiovinimo oras, iš kurio buvo pašalinta drėgmė, vėl pašildomas ir grąžinamas į kontūrą. Energijos poreikis šildymui iš esmės lieka kontūre. Į aplinką patenka tik džiovyklės eksploatavimo šilumos dalis.

Šaltnešis

Degus šaltnešis R290 (propanas) yra darbinė terpė džiovyklės šaldymo kontūre, užtikrinanti šilumos perdavimą džiovinimo procesui.
Propanas išsiskiria itin žemu visuotinio atšilimo potencialu (taip pat vadinamas “Global Warming Potential” arba GWP), yra ekologiškai tvarus ir neardo ozono sluoksnio.

Susipažinimas

Jūsų džiovyklė

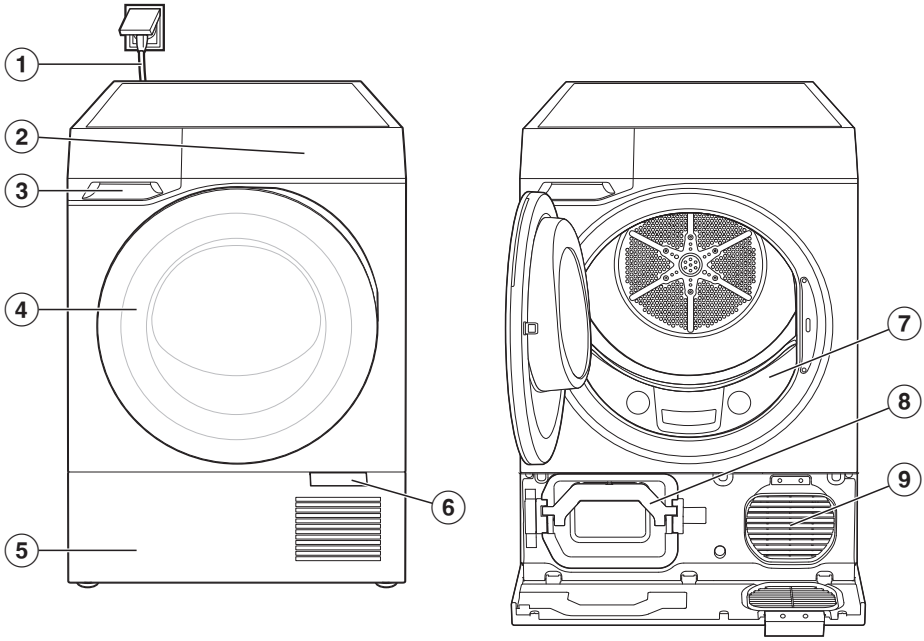

① Jungimo laidas
② Valdymo skydelis
③ Kondensato rezervuaras
④ Džiovyklės durelės
⑤ Pagrindo sklendė
⑥ Atidarymo plokštelė
⑦ Pūkelių filtras
⑧ Laikiklis su tankiuoju filtru
⑨ Aušinimo oro ventiliatorius

Valdymo skydelis

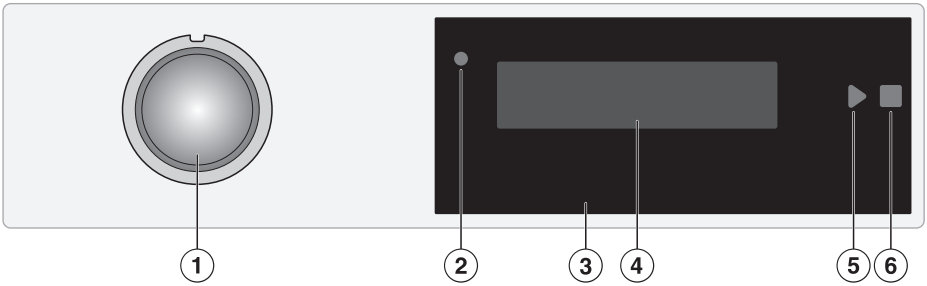

① Programų perjungiklis

② Optinė sąsaja
(skirta klientų aptarnavimo skyriui)

③ Valdymo skydelis

④ Ekranas

⑤ Mygtukas Paleidimas ▶

⑥ Mygtukas Sustabdymas ■

Valdymo skydelis

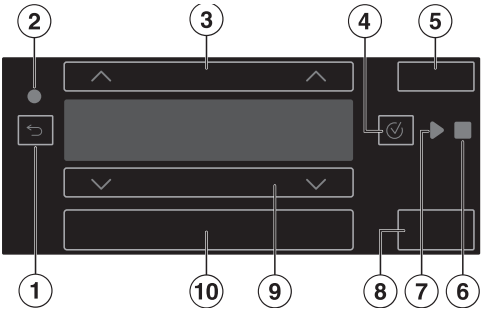

① Mygtukas Atgal ⮌

② Optinė sąsaja
(skirta klientų aptarnavimo skyriui)

③ Mygtukai su rodyklėmis ∧

④ Mygtukas OK ✓

⑤ Kontrolinė lemputė PerfectDry

⑥ Mygtukas Sustabdymas ■

⑦ Mygtukas Paleidimas ▶

⑧ Mygtukas Papildyti skalbinių

⑨ Mygtukai su rodyklėmis ∨

⑩ Papildomi mygtukai

Simboliai valdymo skydelyje

Valdymo skydelyje naudojami įvairūs simboliai.

⏻	Įj. / išj.
✓	OK
▶	Paleidimas
■	Sustabdymas
⚙	*Nustatymai* ⚑
📱	Nuotolinis valdymas / “MobileStart” Jungimas į tinklą
≡	Meniu

Valdymo principas

Džiovyklės įjungimas

Džiovyklė įjungiama programų perjungikliu.

- Pasukite programų perjungiklį iki norimos programos.

Džiovyklės išjungimas

Džiovyklė išjungiama programų perjungikliu arba išsijungia automatiškai, kad būtų taupoma energija.

- Nustatykite programų perjungiklį ties ⏻ Įj. / išj..

Naršymas ekrane

Smailiais arba aštriais daiktais, pvz., pieštukais, galite subraižyti ekraną.
Lieskite ekraną tik pirštais.

Meniu punktų pasirinkimas iš parinkčių sąrašo

- Spauskite vieną iš mygtukų ∨ ∧, kol bus paryškintas norimas meniu punktas arba parametras.
- Mygtuku ✓ *“OK”* pasirinkite meniu punktą.

Patarimas: Jei paspaudžiate ir laikote nuspaudę vieną iš mygtukų ∨ ∧, parinkčių sąrašas arba parametrai toliau automatiškai rodomi, kol atleidžiate mygtuką.

Džiovinimo programos parametrų keitimas

- Palieskite mygtukus ∨ ∧, esančius tiesiai virš rodomo parametro. Pasirenkama rodoma vertė.

Išėjimas iš meniu lygmens

Jūs esate meniu.

- Palieskite mygtuką ⮌ *Atgal*.

Rodomas aukštesnis meniu.

Programos pasirinkimas

- Nustatykite programų perjungiklį ties norima programa.

Jungimas į tinklą

Jūsų džiovyklėje yra integruotas WLAN modulis. Dėl belaidžio ryšio tinklo („Wi-Fi“) modulio galima užmegzti tinklo ryšį su jūsų namų interneto tinklu ir savo mobiliajame įrenginyje naudotis „Miele“ programėle.

Kai džiovyklė prijungiama per belaidžio ryšio tinklą, ryšys automatiškai atkuriamas kiekvieną kartą, kai ją vėl įjungiate.

Užtikrinkite, kad džiovyklės pastatymo vietoje belaidžio ryšio signalas būtų pakankamai stiprus.

Džiovyklę prijungus prie belaidžio ryšio tinklo („Wi-Fi“), padidėja energijos sąnaudos, net tada, kai džiovyklė yra išjungta.

Išmaniosios papildomos funkcijos „Miele“ programėlėje*

Prisijungę prie tinklo per „Miele“ programėlę galėsite naudotis daugybe išmaniųjų papildomų funkcijų, pvz.,

- būsenos informacijos atsisiuntimu
- Naudokite papildomas naudingas funkcijas
- Atnaujinkite savo džiovyklė programinę įrangą, kad ji siektų naujausią „Miele“ techninį lygį.

Daugiau informacijos apie išmaniąsias papildomas funkcijas rasite „Miele“ interneto svetainėje, „Apple AppStore®“ arba „Google Play Store™“.

* Papildomas skaitmeninis “Miele & Cie. KG” pasiūlymas. Funkcijos gali skirtis, atsižvelgiant į modelį ir šalį. “Miele” programėlėje turite sutikti su “Miele” skaitmeninių produktų ir paslaugų bendrosiomis prekybos ir paslaugų teikimo sąlygomis bei privatumo politika. “Miele” pasilieka teisę bet kuriuo metu pakeisti arba nutraukti skaitmeninių pasiūlymų teikimą.

Būgno apšvietimas

Būgno apšvietimas apšviečia būgną ir džiovyklės aplinką. Atidarius dureles būgno apšvietimas įsijungia automatiškai. Po kelių minučių būgno apšvietimas automatiškai išsijungia.

Sugedusį būgno apšvietimą nurodykite pakeisti “Miele” klientų aptarnavimo skyriui.

“QuickPowerDry”

Pagal poreikį automatiškai įjungiamas papildomas kaitinimas įkaitinimo fazėje padeda dar greičiau pasiekti optimalią džiovinimo temperatūrą. Šiek tiek padidėja energijos sąnaudos. Pasiekus džiovinimo temperatūrą, papildomas kaitinimas vėl išsijungia.

“PerfectDry”

“PerfectDry” užtikrina preciziškai tikslų džiovinimą, kuris taip pat priklauso ir nuo kalkių kiekio vandenyje, kuriame buvo išskalbti skalbiniai. Aktyvusis “PerfectDry” džiovinimo procesą pritaiko prie liekamosios skalbinių drėgmės ir vandens kokybės, dėl to galima tiksliau nustatyti veikimo trukmę. “PerfectDry” neveikia programose su pasirenkama trukme.

“SteamCare”

Švarūs, drėgni arba sausi skalbiniai atnaujinami ir išlyginami su *“SteamCare”*. Iš kondensato rezervuaro į būgną purškiamas kondensatas, kuris atpažįstamas iš siurblio veikimo garso. Džiovinimo šiluma išgarina kondensatą, taip sukuriamas *“SteamCare”* poveikis.

Patarimas: kondensato rezervuaras turi būti pripildytas.

“Wash2Dry”

Kad galėtumėte naudoti funkciją “*Wash2Dry*”, reikalinga “Miele” W2 skalbyklė, skalbyklė ir džiovyklė turi būti susietos su “Miele” programėle ir “Miele Services”.

Programos pabaigoje skalbyklė perduoda programos duomenis į “Miele Cloud” serverį.
Pagal skalbyklės perduodamus programos duomenis džiovyklė automatiškai parenka specialiai pritaikytą džiovinimo programą, kurią dar galima pakeisti.

Jums reikia tik sudėti skalbinius ir paleisti programą.

Labai temperatūrai jautriems tekstilės gaminiams skirtose skalbimo programose (pvz., užuolaidoms) džiovyklė nesiūlo džiovinimo programos.

Patarimas: džiovyklės negalima atjungti nuo maitinimo tinklo. Antraip, pasirinkus funkciją “*Wash2Dry*”, skalbyklės perduodami programos duomenys nebus perduoti į džiovyklę.
Atjungus nuo maitinimo tinklo, programos duomenys perduodami su delsa.

“FragranceDos”

Kvapų sistema “FragranceDos” apgaubia džiovinamus skalbinius ypatingu aromatu ir juos atnaujina.

Patarimas: naudokite abu lizdus, jeigu norėsite sustiprinti to paties kvapo intensyvumą. Galite naudoti kelis savo pasirinktus kvapus arba “DryFresh”, kuris atnaujins skalbinius. Nenaudojamą flakoną galite uždaryti.

Kondensato rezervuaras

Dėl kondensacijos efekto susikaupęs kondensatas per išleidimo žarną išleidžiamas į kondensato rezervuarą.

Kondensato rezervuarą reikia reguliariai ištuštinti, antraip džiovinimo programa bus nutraukta.

Patarimas: Ištuštinti kondensato rezervuaro nereikės, jei kondensatą per išleidimo žarną išleisite į išorę. Tam, kad nebūtų nutraukta programa, tai ypač rekomenduojama padaryti džiovinant didesnę nei 8 kg įkrovą.

Papildomai įsigyjami priedai

“Miele” interneto parduotuvėje, “Miele” klientų aptarnavimo skyriuje arba iš “Miele” prekybos partnerio galite įsigyti specialiai džiovyklėms pritaikytų gaminių, pvz., kvapų flakonų, džiovyklės krepšį ir priedų.

Į “Miele” interneto parduotuvę pateksite nuskaitę QR kodą:

Vaizdas iš galo

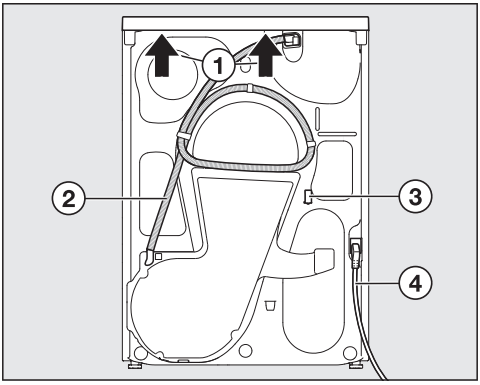

① Dangčio iškyša, už kurios galima suimti prietaisą transportuojant

② Kondensato išleidimo žarna

③ Kabliukas jungimo į tinklą laidui užvynioti transportuojant

④ Jungimo laidas

Džiovyklės gabenimas

⚠ Netinkamai transportuojant prietaisą, galite susižeisti arba patirti materialinę žalą.
Virsdama džiovyklė gali sužeisti jus ir apgadinti turtą.
Gabendami pasirūpinkite stabilia džiovyklė padėtimi.

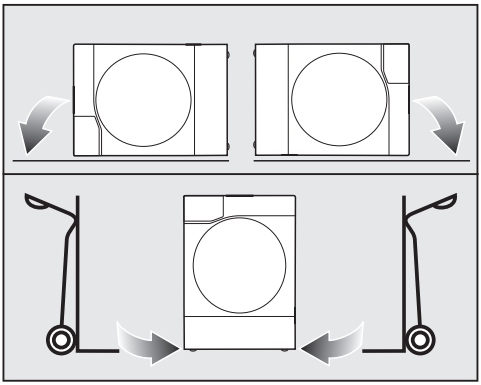

■ Džiovyklei gabenti naudokite tik kairiąją arba dešiniąją šoninę dalį:

- paguldytą (pvz., lengvajame automobilyje) arba
- pastatytą vežimėliu.

Džiovyklės gabenimas į pastatymo vietą

■ Džiovyklę neškite suėmę už priekinių reguliuojamų prietaiso kojelių ir galinio dangčio išsikišimo.

Jeigu išsikraustote, išleiskite kondensatą

Džiovyklėje likęs kondensatas transportuojant gali išbėgti (pvz., persikraustant).

■ Kad išleistumėte kondensatą, prieš perveždami džiovyklę, paleiskite bet kurią programą.

Papildomos įrengimo sąlygos

Kambario ir baldų durelės

⚠ Jeigu džiovyklės durelės iki galo neatsidaro, kyla pavojus.
Tokiu atveju neužtikrinamas saugus prietaiso naudojimas.
Džiovyklę draudžiama statyti tose vietose, kur būtų blokuojamas jos durelių atsidarymas.
Džiovyklės durelių atidarymo zonoje nemontuokite jokių uždaromų, stumdomų ar į jas atidaromų baldų durelių.

Kištukinio lizdo pasiekiamumas

⚠ Elektros smūgio pavojus!
Gali sužaloti asmenis, galima patirti materialinę žalą.
Kad pavojaus atveju džiovyklę galėtumėte greitai atjungti nuo maitinimo tinklo, kištukinis lizdas turi būti lengvai prieinamas.

Atsargumo priemonės nuo gaisro

⚠ Naudojant netvarkingą džiovyklę, kyla gaisro ir sprogimo pavojus.
Šaldomoji medžiaga yra degi ir sprogi.
Nebandykite atlikti jokių džiovyklės konstrukcijos pakeitimų. Džiovyklės stenkitės nepažeisti.

Jeigu džiovyklė pažeista, vadovaukitės toliau pateiktais nurodymais:

- venkite atviros ugnies arba degių šaltinių;
- atjunkite džiovyklę nuo maitinimo tinklo;
- išvėdinkite patalpą, kurioje stovi džiovyklė;
- informuokite “Miele” klientų aptarnavimo skyrių.

Džiovyklės vėsinimas

Naudojama džiovyklė labai įkaista, ją būtina atvėsinti. Todėl džiovindami pasirūpinkite tinkamu patalpos vėdinimu (pvz., atidarykite langą).

⚠ Dėl nepakankamo vėdinimo džiovyklės pastatymo patalpoje, gali sutrikti šios veikimas.
Pailgėja džiovinimo trukmė, padidėja energijos poreikis, programa gali nutrūkti.
Draudžiama uždengti pagrindo sklendėje esančias vėdinimo angas, pvz., skalbinių krepšiu.
Pagrindo juostelės, ilgo plauko kiliminės dangos ar pan. neturėtų uždengti arba sumažinti oro tarpo tarp džiovyklės apačios ir grindų.

Montavimas po stalviršiu arba montavimo spintoje

Džiovyklę galima statyti po stalviršiu (ne mažesnėje negu 850 mm montavimo nišoje). Prietaisą taip pat galima montuoti spintoje. Įmontavus gali pailgėti džiovinimo trukmė.
Negalima išmontuoti prietaiso dangčio.

⚠ Veikimo sutrikimai dėl nepakankamo vėdinimo.
Pailgėja džiovinimo trukmė, padidėja energijos poreikis, programa gali nutrūkti.
Stenkitės išvengti per didelio šilumos susikaupimo, todėl pasirūpinkite tinkamu jos nukreipimu.

Vengti per didelio šilumos susikaupimo

Naudodami tam tikras priemones galite išvengti per didelio šilumos susikaupimo.

- Šiek tiek išsukite reguliuojamas džiovyklės kojeles, kad tarpas tarp grindų ir džiovyklės apačios būtų ne mažesnis negu 20 mm.
- Džiovyklės pastatymo vietoje išimkite baldo pagrindo juostelę.
- Jeigu montuojate spintoje, pasirūpinkite vėdinimo angomis (vėdinimo grotelėmis).

Vertikalusis skalbyklės–džiovyklės komplektas

Šią džiovyklę galima montuoti kartu su “Miele” skalbykle kaip vertikalųjį skalbyklės–džiovyklės komplektą. Tarpinio montavimo rinkinį kaip papildomą priedą galite įsigyti iš “Miele” prekybos atstovo arba “Miele” klientų aptarnavimo skyriuje.

Leidžiama naudoti tik specialų “Miele” vertikaliojo skalbyklės–džiovyklės komplekto sujungimo rinkinį.

Pastatymo pagrindas

Šiai džiovyklei skirtą pastatymo pagrindą su stalčiumi kaip papildomą priedą galite įsigyti iš “Miele” prekybos partnerių arba “Miele” klientų aptarnavimo skyriuje.

Išorinė kondensato jungtis

Išleidimo žarnos paruošimas

⚠ Netinkamai naudodami, galite pažeisti išleidimo žarną.
Pažeidus išleidimo žarną, kondensatas gali pradėti tekėti.
Netraukite už išleidimo žarnos, jos nesukite ir nesulenkite.

Turėkite paruoštą indą. Po “Miele” atliktų veikimo bandymų išleidimo žarnoje lieka nedidelis kiekis vandens.

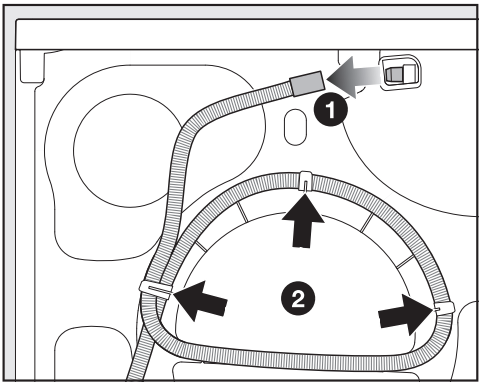

❶ Nuimkite išleidimo žarną.

❷ Ištraukite išleidimo žarną iš laikiklių.

- Suvyniokite išleidimo žarną.
- Išleiskite į indą likusį vandenį.

Žarnos ilgis:	1,49 m
Ištraukimo aukštis, didžiausias	1,00 m
Ištraukimo ilgis, didžiausias	4,00 m

Papildomai įsigyjami nuotakui skirti priedai

Galite įsigyti “Miele” internetinėje parduotuvėje, “Miele” klientų aptarnavimo skyriuje arba iš “Miele” prekybos atstovo.

Įdiegimas

Nuotakui skirti priedai

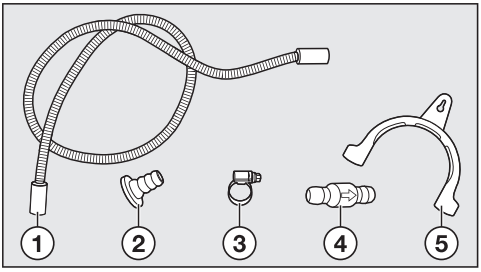

① Žarnos ilgintuvas**

② Adapteris*

③ Žarnos apkaba*

④ Atbulinis vožtuvas**

⑤ Žarnos laikiklis*

* pridedama prie džiovyklės
** reikia įsigyti:
“Atbulinio vožtuvo” konstrukcinių elementų rinkinys, skirtas išorinei vandens jungčiai, sudėtyje atbulinis vožtuvas, žarnos ilgintuvas (apie 0,6 m ilgio), 2 žarnos apkabos

Nuotako adapteris

- galimybė prijungti skalbyklę ir džiovyklę
- su integruotu atbuliniu vožtuvu džiovyklei

Naudojimas:

- jungiant prie praustuvės sifono

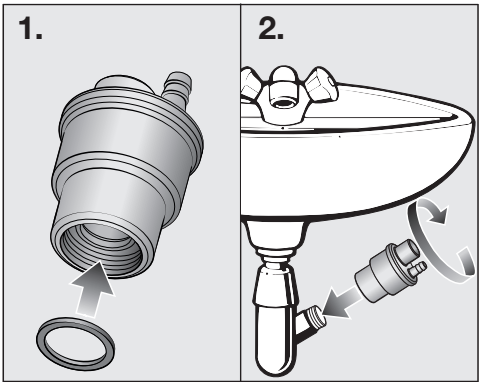

- su plastikiniu vamzdžiu DN 40 / DN 50

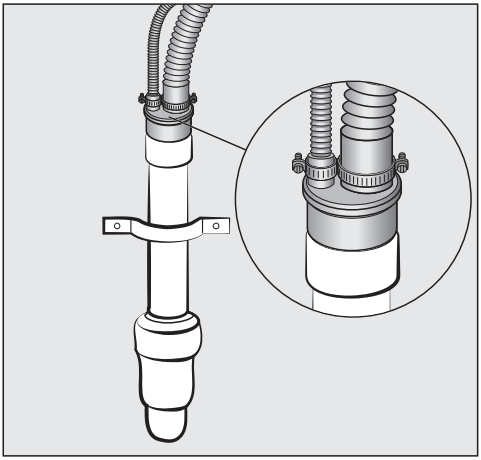

Jungimo su atbuliniu vožtuvu sąlygos

⚠ Žarnos galą panardinus į vandenį galima patirti materialinę žalą.
Atgal tekantis vanduo gali apgadinti džiovyklę ir patalpą.
Montuodami prie bet kurios vandens tiekimo linijos visada naudokite atbulinio slėgio vožtuvą:

Jungimo su atbuliniu vožtuvu sąlygos:

- išleidimas į praustuvę;
- išleidimas į grindyse įrengtą nuotaką (įlają);
- jungimas prie praustuvės sifono;
- jungimo galimybė, kai papildomai jau yra prijungta, pvz., skalbyklė arba indaplovė.

Neteisingai sumontavus atbulinį vožtuvą, gali sutrikti prietaiso veikimas.
Neteisingai sumontavus, vandens nepavyks ištraukti, programa gali nutrūkti.
Baigus montuoti, ant atbulinio vožtuvo esanti rodyklė turi būti nukreipta tekėjimo kryptimi.

Paprasto nuotako įrengimas

Galima išleisti, pvz., į praustuvą arba nuotaką grindyse (kanalizaciją).

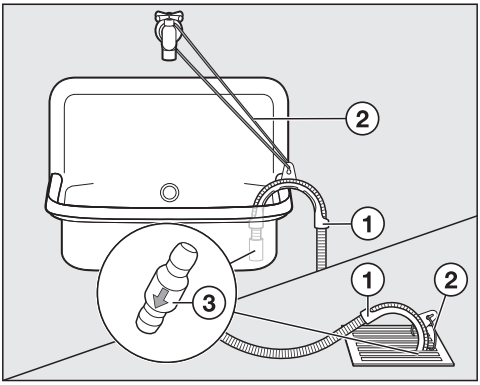

- Naudokite žarnos laikiklį ①.
- Užfiksuokite žarnos laikiklį, pvz., virvele ②.

Rekomendacija: įkiškite atbulinį vožtuvą ③ į žarnos galą.

⚠ Žala dėl vandens nuotėkio.
Atsilaisvinus išleidimo žarnai ištekantis vanduo gali padaryti žalos.
Pritvirtinkite išleidimo žarną, kad ji nenuslystų (pvz., pririškite).

Išleidimo į praustuvės sifoną montavimas

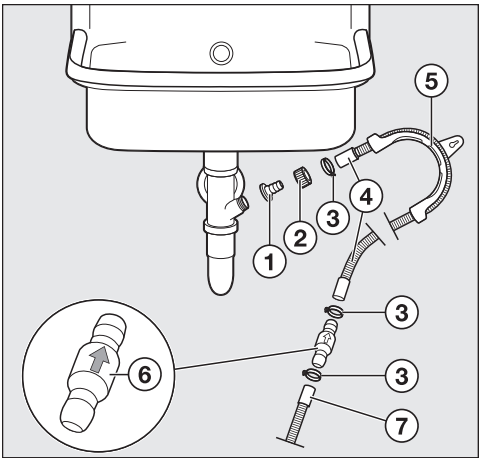

① Adapteris
② Praustuvės jungiamoji veržlė
③ Žarnos gnybtai
④ Žarnos ilgintuvas
⑤ Žarnos laikiklis
⑥ Atbulinis vožtuvas
⑦ Išleidimo žarna, džiovyklės

- Adapterį ① su praustuvės gaubiamąja veržle ② pritvirtinkite prie praustuvės sifono.

Jei praustuvės jungiamojoje veržlėje yra tarpiklis, jį turite nuimti.

- Žarnos ilgintuvo galą ④ užmaukite ant adapterio ①.
- Atsuktuvu priveržkite žarnos gnybtą ③ tiesiai už praustuvės gaubiamosios veržlės.
- Naudokite žarnos laikiklį ⑤.
- Žarnos ilgintuvą ④ su atbuliniu vožtuvu ⑥ prijunkite prie džiovyklės vandens išleidimo žarnos ⑦.
- Atbulinį vožtuvą ⑥ pritvirtinkite žarnos gnybtais ③.

Elektros jungtis

Džiovyklė įprastai parengta jungti prie maitinimo lizdo su įžeminimu.

Pastačius skalbyklę, kištukinis lizdas turi būti lengvai prieinamas. Jeigu kištukinis lizdas sunkiai prieinamas, kiekvienas elektros instaliacijos polius turi turėti skiriamąjį įtaisą.

⚠ Gaisro pavojus dėl perkaitimo.
Prietaisą prijungę prie sudėtinių kištukinių lizdų ir ilgintuvų, galite viršyti kabelio apkrovą.
Kad išvengtumėte galimų pavojų, nenaudokite ilgintuvų arba sudėtinių kištukinių lizdų.

Elektros instaliacija turi būti įrengta pagal VDE 0100.

Prijungiant prietaisą prie namų elektros tinklo, saugumo sumetimais rekomenduojama naudoti ⌇ tipo liekamosios srovės apsauginį išjungiklį (RCD).

Pažeistas maitinimo laidas gali būti keičiamas tik to paties tipo specialiu maitinimo laidu (galima įsigyti “Miele” garantinės priežiūros skyriuje). Saugumo sumetimais keitimą gali atlikti tik kvalifikuotas specialistas arba “Miele” garantinės priežiūros skyriaus darbuotojas.

Daugiau informacijos apie vardinę imamąją galią ir atitinkamus saugiklius ieškokite naudojimo instrukcijoje arba specifikacijų lentelėje. Šiuos duomenis palyginkite su elektros jungties duomenimis pastatymo vietoje.
Kilus abejonių, pasikonsultuokite su elektriku.

Galimas epizodinis arba nepertraukiamas eksploatavimas naudojant autonominę arba tinklo sinchroninę elektros tiekimo sistemą (pavyzdžiui, autonominiais elektros tinklais, rezervinėmis sistemomis). Eksploatavimo sąlyga – elektros tiekimo sistema turi atitikti EN 50160 arba panašių standartų nustatytąsias vertes.
Namų elektros instaliacijos sistemoje ir šiame “Miele” produkte numatytų saugos priemonių funkcijos ir veikimo principas turi būti užtikrinami veikiant autonominiu ir ne tinklo sinchroniniu režimu arba pakeisti lygiavertėmis įrengimo priemonėmis. Kaip, pavyzdžiui, aprašyta naujausiose VDE-AR-E 2510-2 taikymo taisyklėse.

⚠ Žala pradėjus naudoti per anksti po džiovyklės pastatymo ar pakartotinio pastatymo, pvz., po persikraustymo.
Gali sugesti šilumos siurblys.
Džiovyklę galite įjungti ir prijungti tinklo ryšiu. Kad išvengtumėte galimų pažeidimų, palaukite apie valandą ir tik tada paleiskite džiovinimo programą.

Džiovyklės išlygiavimas

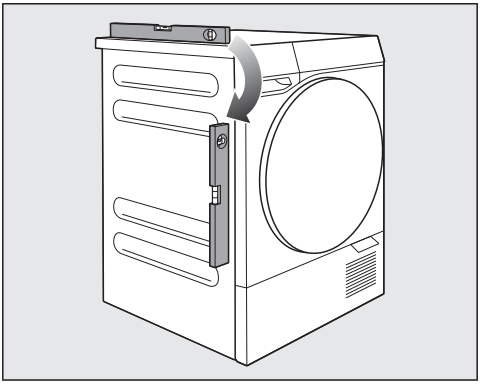

Kad džiovyklė veiktų nepriekaištingai, ji turi stovėti vertikaliai ir stabiliai.

Reguliuodami pastatymo kojeles, galite išlyginti pagrindo nelygumus.

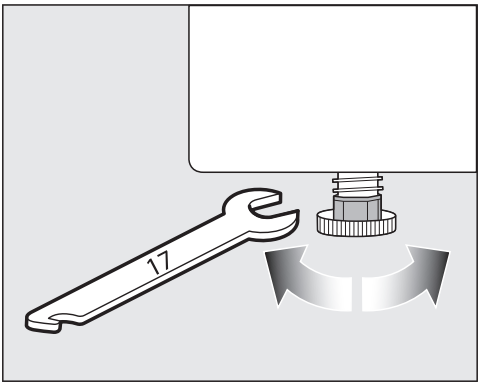

- Kojelių aukštį reguliuokite plokščiuoju veržliarakčiu arba ranka.

Priedų išėmimas iš būgno

- Atidarykite džiovyklės dureles ir išimkite priedus iš būgno.

Įdiegimas

Techniniai duomenys

Aukštis	850 mm
Aukščio reguliavimas	845–855 mm
Plotis	596 mm
Gylis	644 mm
Gylis, kai džiovyklės durelės atidarytos	1115 mm
galima statyti po stalviršiu	taip
galima montuoti kaip vertikalųjį komplektą	taip
Pastatymo pagrindo aukštis / plotis / gylis	850 / 600 / 600 mm
Svoris	55 kg
Būgno talpa	120 l
Pakrovimo kiekis	9 kg (sausų skalbinių svoris)
Kondensato rezervuaras, talpa	4,2 l
Išleidimo žarna, ilgis	1,49 m
Ištraukimo aukštis, maksimalus	1,00 m
Ištraukimo ilgis, maksimalus	4,00 m
Jungimo į tinklą laidas, ilgis	2,00 m
Elektrinė įtampa	žr. specifikacijų lentelę
Elektros imamoji galia	žr. specifikacijų lentelę
Elektros saugiklis	žr. specifikacijų lentelę
Šaltnešis ir visuotinio atšilimo potencialas	žr. specifikacijų lentelę
Išduoti patikros ženklai	žr. specifikacijų lentelę
Energijos sąnaudos	žr. “Sąnaudų duomenys”
LED šviesos diodai	1 klasė
Dažnių juosta	2,4000–2,4835 GHz
Maksimali spinduliuojamoji galia	<100 mW

Atitikties deklaracija

Šiuo dokumentu “Miele” patvirtina, kad džiovyklė su šiluminiu siurbliu atitinka 2014/53/ES direktyvą.

Visą ES atitikties deklaracijos tekstą galima rasti interneto svetainėse:

- www.miele.lt – produktai atsisiųsti.
- www.miele.lt/namu-ukis/informacija-385.htm – paslaugos, rodyti daugiau informacijos, naudojimo instrukcijos; būtina nurodyti produkto pavadinimą arba gamyklinį numerį.

⚠ Prietaisą neteisingai pastatę ir prijungę galite susižaloti ir patirti materialinę žalą.

Netinkamai naudojant, galite susižaloti ir patirti materialinę žalą.

Prieš pirmąjį paleidimą džiovyklę tinkamai pastatykite. Tinkamai atlikite prijungimo darbus. Vadovaukitės skyriuje “Prijungimas” pateikta informacija.

⚠ Žala pradėjus naudoti per anksti po džiovyklės pastatymo ar pakartotinio pastatymo, pvz., po persikraustymo.

Gali sugesti šilumos siurblys.

Džiovyklę galite įjungti ir prijungti tinklo ryšiu. Kad išvengtumėte galimų pažeidimų, palaukite apie valandą ir tik tada paleiskite džiovinimo programą.

Jungimo į tinklą sąlygos

Norint prijungti prietaisus prie tinklo, būtina užtikrinti šias sąlygas:

1. Pastatymo vietoje veikia namų interneto tinklas.
   Turite savo belaidžio ryšio tinklo (WLAN) slaptažodį.
2. Savo mobiliajame įrenginyje turite įdiegtą “Miele” programėlę.
3. “Miele” programėlėje turite susikūrę savo naudotojo paskyrą.

Jungimą į tinklą galite atidėti ir vėlesniam laikui. Per pirmąjį paleidimą praleiskite meniu punktą “Jungimas į tinklą”.

Pirmojo paleidimo vykdymas

- Programų perjungikliu nustatykite norimą programą.

Ekrane rodomas pirmasis pirmojo paleidimo veiksmas.

- Sekite ekrane rodomus veiksmus.
- Jei norite, galite praleisti veiksmą “Tinklo ryšys” ir tai padaryti vėliau nustatymuose.

Patarimas: Pasirinkus *Pardavėjas* galima džiovyklę valdyti, tačiau negalima paleisti jokios programos. Šis nustatymas yra skirtas parodoms.

Pirmasis paleidimas užbaigiamas kalibravimu. Procesą nutraukus anksčiau laiko, visą pirmojo paleidimo procesą reikia pakartoti.

Valdymo eilės tvarka

Rekomenduojame naudoti parodytą valdymo eilės tvarką, nes ji yra pritaikyta jūsų džiovyklei. Tai jums leis pasinaudoti visomis specialiosiomis funkcijomis.

Naudingų nuorodų ir patarimų apie atskirus valdymo veiksmus rasite toliau skyriuje “Valdymas”.

Ant džiovyklės

Pagrindinės valdymo parinktys

1. Skalbinių paruošimas
2. Džiovyklės įjungimas
3. Skalbinių sudėjimas
4. Programos pasirinkimas
5. Programos parametrų nustatymas
6. Paleidimas naudojant ▶ *Paleidimas*
7. Programos pabaiga

“Wash2Dry” valdymo parinktis

1. Skalbinių paruošimas
2. Džiovyklės įjungimas
3. Skalbinių sudėjimas
4. “Wash2Dry” pasirinkimas
5. Paleidimas naudojant ▶ *Paleidimas*
6. Programos pabaiga

Kitos valdymo parinktys:

- Laiko pasirinkimas
- “AddLoad” (skalbinių papildymas)

Programėlėje

1. Skalbinių paruošimas
2. Nustatykite programų perjungiklį ties *"MobileStart"*).
3. Skalbinių sudėjimas
4. Durelių uždarymas
5. Džiovyklės paleidimas naudojant ▶ *Paleidimas*
6. Programos pasirinkimas programėlėje
7. Programos paleidimas programėlėje
8. Programos pabaiga

Skalbinių paruošimas

Paruoškite skalbinius, kaip nurodyta skyriuje “Naudinga informacija”.

⚠ Materialinė žala dėl skalbiniuose paliktų pašalinių daiktų.
Gali sugadinti tekstilės gaminius arba pačią džiovyklę.
Išimkite svetimkūnius ir visus pašalinius daiktus, pvz., skalbiklio dozatorius arba iškritusius liemenėlių lankelius.

Skalbinių sudėjimas

Durelių atidarymas

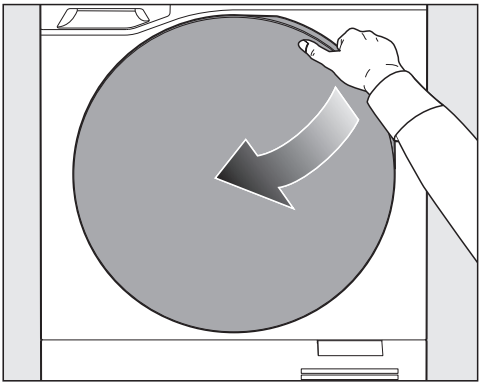

■ Atidarykite dureles iki galo.

Skalbinių sudėjimas į būgną

■ Kad išvengtumėte žalos, išimkite iš būgno visus likusius tekstilės gaminius ar daiktus.

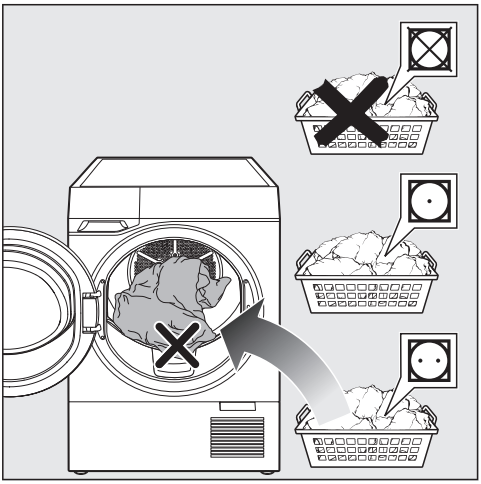

■ Į būgną dėkite išpurentus skalbinius.

Patarimas: Visada atsižvelkite į didžiausią leidžiamą ekrane rodomų programų pakrovimo kiekį.

Durelių uždarymas

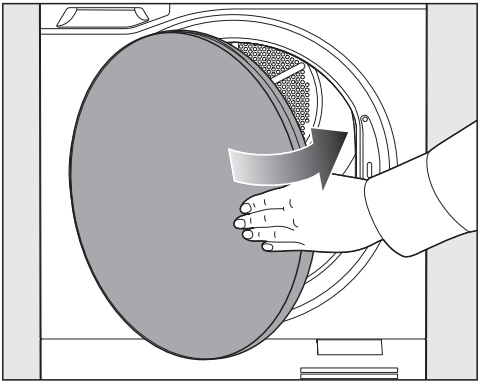

■ Lengvu stumtelėjimu uždarykite dureles.

Atkreipkite dėmesį, kad tarp pildymo skyriaus durelių ir pildymo angos neprispaustumėte skalbinių.

Programos pasirinkimas

Programą galite pasirinkti keliais skirtingais būdais.

1. Džiovinimo programos pasirinkimas programų perjungikliu

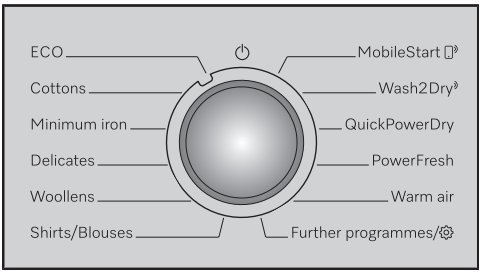

■ Pasukite programų perjungiklį iki norimos programos.

Kitos programos pasirinkimas

■ Pasukite programų perjungiklį į padėtį *Kitos programos*.

Ekrane rodomas parinkčių sąrašas.

■ Paspausdami ∧ ∨ ekrane pasirinkite norimą programą ir paspausdami ✓ *"OK"* ją patvirtinkite.

2. Džiovinimo programos pasirinkimas "Miele" programėlėje

- Kad galėtumėte naudoti *"MobileStart"*, džiovyklė turi būti prijungta prie tinklo ir turi būti įjungtas nuotolinis valdymas.
- Skalbiniai yra džiovyklėje.

■ Pasukite programų perjungiklį į padėtį *"MobileStart"*.

■ Pasirinkite ▶ *Paleidimas*.

Ekrane rodoma, kad džiovyklę galima valdyti nuotoliniu būdu.

■ Programėlėje pasirinkite programą ir ją paleiskite.

3. Džiovinimo programos pasirinkimas nustatant programų perjungiklį į reikiamą padėtį Wash2Dry

- Džiovyklė ir skalbyklė turi būti prijungtos prie tinklo.
- Skalbiniai yra džiovyklėje.

■ Nustatykite programų perjungiklį ties *Wash2Dry*.

Pasibaigus paskutinei skalbimo programai džiovyklėje rodoma tinkama džiovinimo programa. Dar galima pakeisti programos nustatymus.

Programos parametrų nustatymas

■ Atsižvelgdami į programą, pasirinkite Džiovinimo pakopa arba Trukmė.

■ Pasirinkite norimą Papildomos funkcijos.

Džiovinimo pakopos pasirinkimas

Daugumoje programų, pvz., *Medvilnė* arba *Lengvai prižiūrimi*, galite pasirinkti Džiovinimo pakopa.

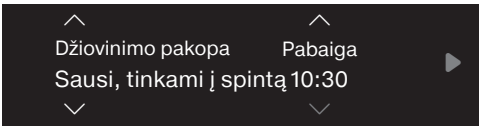

■ Pasirinkite džiovinimo pakopą vienu iš mygtukų ∧ *Rodyklė aukštyn* arba ∨ *Rodyklė žemyn*.

Trukmės pasirinkimas

Kai kuriose programose, pvz., *Šiltasis vėdinimas*, galite pasirinkti trukmę.

■ Pakeiskite trukmę (*val.*) paspausdami ∧.

■ Sutrumpinkite trukmę paspausdami ∨.

Papildomų funkcijų pasirinkimas

■ Pageidaujamą papildomą funkciją suaktyvinkite tiesiogiai arba mygtuku *Papildomos funkcijos*.

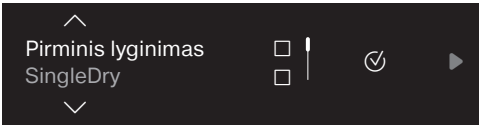

■ Paspausdami ∧ ∨ ekrane pasirinkite norimą papildomą funkciją ir paspausdami ✓ *"OK"* patvirtinkite.

Parinkčių sąraše rodomos tik tos papildomos funkcijos, kurias galima suaktyvinti pasirinktai programai. Papildomos funkcijos nėra derinamos tarpusavyje.

Norint pasirinkti kitą papildomą funkciją, pirmiausia turi būti pasirinkta ir išaktyvinta papildoma funkcija paspaudus ✓.

Patarimas: Atkreipkite dėmesį, kad kai kurioms papildomoms funkcijoms nustatytas sumažintas pakrovimo kiekis.

■ Spauskite ∨, kol ekrane bus paryškinta *Išsaugoti*.

■ Patvirtinkite paspausdami ✓ "OK".

Programos paleidimas

■ Paspauskite ▶ *Paleisti*.

Programa vykdoma.

Veikimo trukmei įtakos turi skalbinių rūšis, kiekis ir liekamoji drėgmė. Todėl kiekvienai naujai programai rodoma likusi trukmė gali būti skirtinga.

PerfectDry atpažįsta, kai įdėta mažai arba sausų skalbinių (būgno pakrovimo jutiklis). Veikimo trukmė automatiškai sutrumpėja, kad būtų džiovinama tausojant skalbinius.

Programos pabaiga

Jei programa įjungta, jai pasibaigus pasigirsta signalas.

Kai kuriais atvejais pasibaigus programai skalbiniai atvėsinami. Tada ekrane šviečia nuoroda.

Patarimas: Palaukite, kol skalbiniai visiškai atvės, arba juos išimkite ir išsklaidykite, kad atvėstų.

Durelių atidarymas

- Atidarykite dureles iki galo.

Skalbinių išėmimas

- Iš būgno išimkite visus skalbinius.

> Tekstilės gaminių pažeidimai.
> Neišimti skalbiniai dar kartą džiovinant džiovyklėje gali būti perdžiovinti ir dėl to sugadinti.
> Po džiovinimo visiškai ištuštinkite būgną.

Veiksmai išėmus skalbinius

- Išvalykite pildymo srityje esančius pūkelių filtrus.
- Uždarykite dureles.
- Ištuštinkite kondensato rezervuarą.

Naudojimo programėlėje ypatybės

Skalbinių sudėjimas

- Atidarykite dureles.
- Sudėkite skalbinius.
- Uždarykite dureles.

Valdymo aktyvinimas programėle

- Pasukite programų perjungiklį į padėtį *"MobileStart"* .

Programos pasirinkimas programėlėje ir paleidimas

- Pasirinkite norimą programą.
- Pasirinkite norimus programos parametrus.
- Paleiskite programą.

Skalbinių papildymas (“AddLoad”)

Kai šviečia *Papildyti skalbinių*, skalbinių įdėti arba išimti negalima.

- Pasirinkite *Papildyti skalbinių*.

Džiovinimo programa nutraukiama.

- Atidarykite dureles iki galo.
- Įdėkite daugiau skalbinių arba dalį jų išimkite.
- Uždarykite dureles.
- Paspauskite ▶ *Paleisti*.

Programa tęsiama.

Laiko parinktis

Laiko pasirinkimo nustatymas

Galite nustatyti pageidaujamą džiovinimo programos pabaigos laiką. Laiką galite pasirinkti 24 valandų laikotarpyje.

- Spauskite ∧, kol bus parodytas pageidaujamas džiovinimo programos pabaigos val. Džiovinimo programos paleidimas atidedamas nustatytam laikui.

Pirmą kartą palietus pabaigos laikas nukeliamas pusei valandos. Kiekvienas kitas palietimas nukelia pabaigą dar 30-čiai minučių.

- Paleiskite programą paspausdami ▶ “Start”.

Laiko pasirinkimo ištrynimas

Paleistą laiko pasirinkimą galima ištrinti.

■ Pasirinkite ■ *Sustabdymas*.

Galimi pasirinkimai:

- *Tęsti programą*
- *Sustabdyti programą*
- *Paleisti iš karto*

■ Patvirtinkite paspausdami ✓ *OK*.

Programos pakeitimai po programos paleidimo

Programos atsisakymas

Siekiant apsisaugoti nuo netyčinio programos pakeitimo, paleidus programą jos keisti jau nebegalima.

Programos nutraukimas

■ Palieskite ekraną.

■ Palieskite ■ *Sustabdyti*.

■ Patvirtinkite savo pasirinkimą.

Programa nutraukta.

Kondensato rezervuaro naudojimas

Kondensato rezervuaro išėmimas

⚠ Džiovyklės durelių ir kondensato rezervuaro pažeidimai.
Gali atsirasti pažeidimų ir įbrėžimų.
Pirmiausia uždarykite džiovyklės dureles, tada išimkite kondensato rezervuarą.

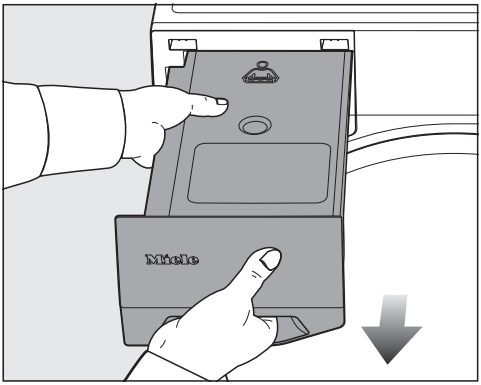

■ Išimdami kondensato rezervuarą, tvirtai suimkite jį už priekiniame skydelyje esančios suėmimo rankenos ir už rezervuaro vidurio.

■ Kad kondensatas neišbėgtų, kondensato rezervuarą laikykite horizontaliai.

Kondensato rezervuaro ištuštinimas

Intervalas: kondensato rezervuarą ištuštinkite po kiekvieno džiovinimo.

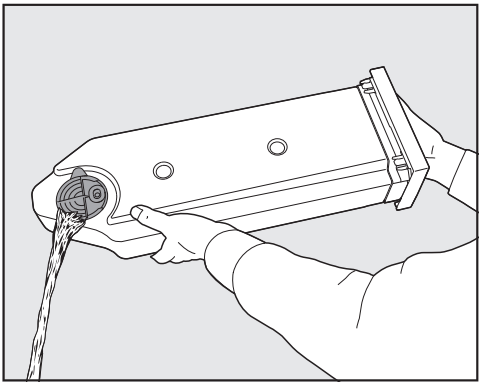

■ Ištuštinkite kondensato rezervuarą.

Patarimas: kondensatą galite išsaugoti ir vėliau panaudoti “SteamCare” funkcijai, jei kitos džiovinimo programos metu kondensato rezervuaras būtų tuščias.

Kondensato rezervuaro įstūmimas

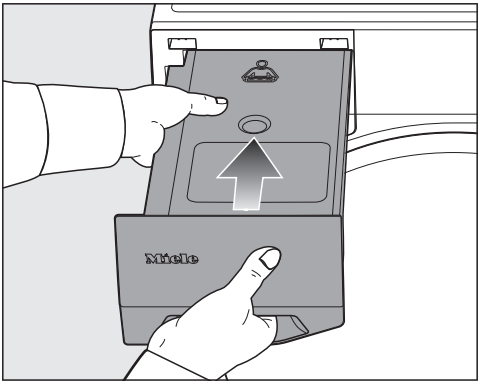

- Kondensato rezervuarą įstumkite į vidų.

Kondensato rezervuaro paruošimas “SteamCare”

Kondensato rezervuaras turi būti pripildytas iki žymos —min—.

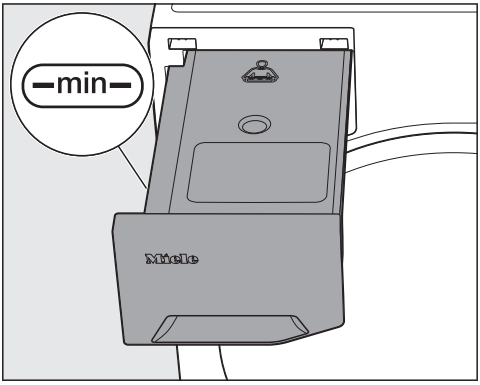

- Patikrinkite pripildymo lygį.
- Jeigu reikia, pripildykite.

Vandentiekio vandens padaryti pažeidimai.
Vandentiekio vandenyje esančios kalkės gali užkimšti antgalį ir “SteamCare”.
Vandentiekio vandenį pilkite tik išimties atveju, visais kitais atvejais pilkite džiovinant susikaupusį kondensatą.

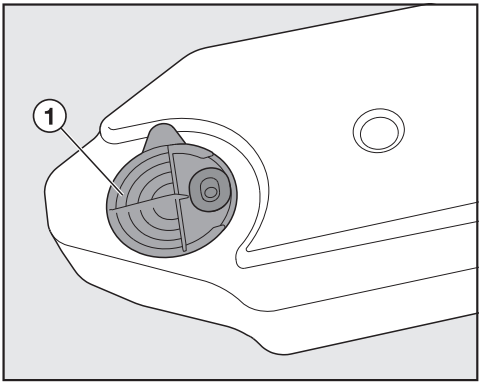

- Kondensatą pilkite pro išpylimo atvamzdžio ① žiedus.

Antgalis gali užsikimšti.
Pilkite tik švarų kondensatą. Nedėkite jokių kvapiųjų medžiagų, skalbiklių ar kitų medžiagų.

Kondensato rezervuare naudojamas pūkelių filtras apsaugo nuo pūkelių patekimo į kondensatą.

Kvapų sistemos “Fragrance-Dos” naudojimas

Nuimkite apsauginę kvapų flakono juostelę

⚠ Kvapų flakoną naudojant netinkamai, kyla gaisro pavojus.
Išsiliejus kvapiajai medžiagai, gali kilti gaisras.
Pirmiausia perskaitykite skyriaus “Saugos nurodymai ir įspėjimai” poskyrį “Kvapų flakono naudojimas (papildomai įsigyjamas priedas)”.

⚠ Sveikatai pavojingos pasekmės išbėgus kvapiosioms medžiagoms.
Ant kūno išsiliejusi flakono kvapioji medžiaga gali sutrikdyti sveikatą (pvz., sukelti odos sudirgimus).
Išbėgusias kvapiąsias medžiagas iš karto nuplaukite.

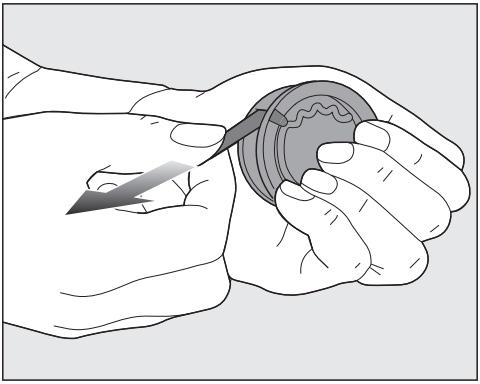

■ Kvapų flakoną suimkite.

Patarimas: jo neužsukite. Kvapų flakoną laikykite tiesiai, nepaverskite į šoną.

■ Išimkite apsauginę juostelę.

“FragranceDos” kištukiniai lizdai

Pūkelių filtre yra 2 kištukiniai lizdai.

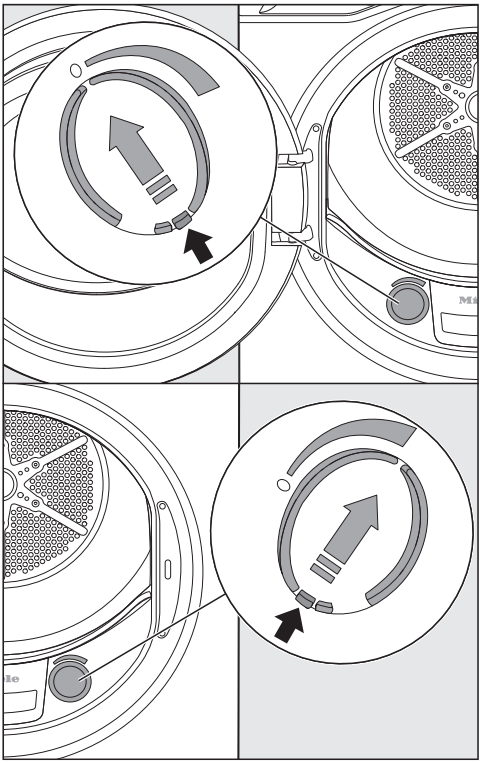

■ Suimkite už atidarymo liežuvėlio ir atidarykite slankiklį.

Kad nesikauptų pūkeliai, nenaudojamą kištukinį lizdą laikykite uždarytą.

Kvapų flakono įdėjimas

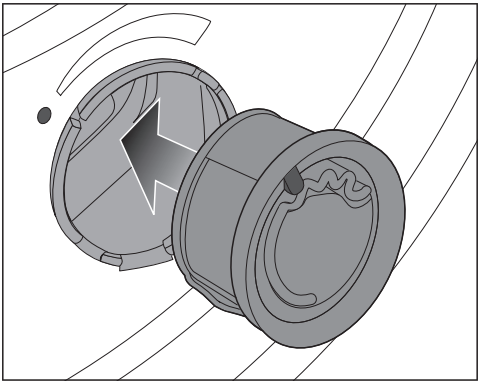

❶ Kvapų flakoną iki atramos įstatykite į kištukinį “FragranceDos” lizdą.

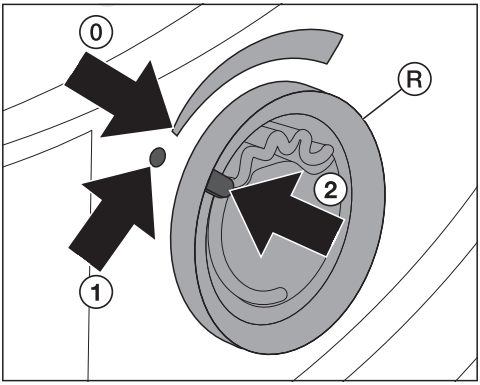

Žyma ② yra padėtyje ①.

❷ Išorinį žiedą Ⓡ šiek tiek pasukite į dešinę.

Patarimas: kad kvapų flakonas neišslystų, žyma ② turi būti padėtyje ⓪.

Kvapo intensyvumo nustatymas

Prieš džiovindami nustatykite kvapo intensyvumą.

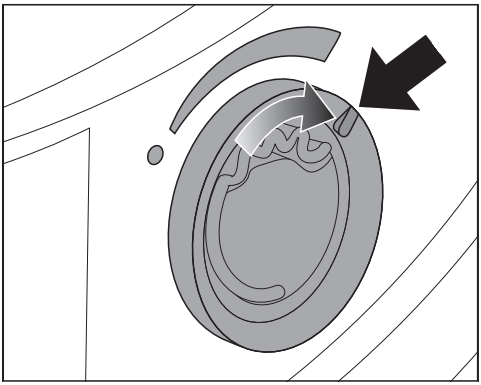

■ Išorinį žiedą sukite į dešinę.

- Kuo plačiau atidarytas kvapų flakonas, tuo intensyvesnis kvapas.
- Kvapas geriausiai perduodamas drėgniems skalbiniams, pasirinkus ilgesnę džiovinimo trukmę, kai perduodamas pakankamas šilumos kiekis. Pasirinkus programą *Vėdinimas šaltu oru* ir jei pūkelių filtrai netinkamai išvalyti, gali būti perduodama nepakankamai kvapo.

Kvapas taip pat juntamas ir džiovyklės pastatymo patalpoje.

■ Jei kvapo intensyvumas nepakankamas, įdėkite naują kvapų flakoną.

Kvapų flakono uždarymas

Baigę džiovinti kvapų flakoną uždarykite, kad kvapioji medžiaga neišgaruotų.

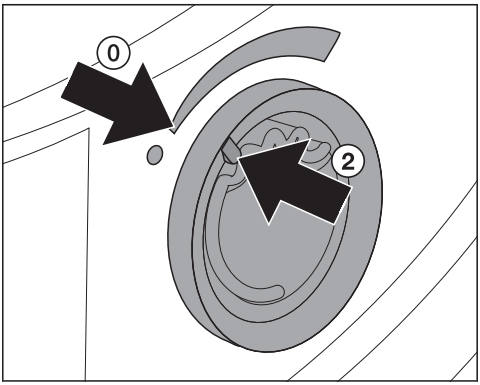

■ Išorinį žiedą sukite į kairę.

Žyma ② yra padėtyje ⓪.

Kvapų flakono išėmimas

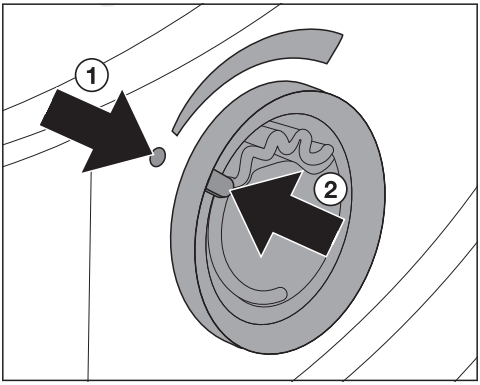

■ Išorinį žiedą sukite į kairę.

Žyma ② yra padėtyje ①.

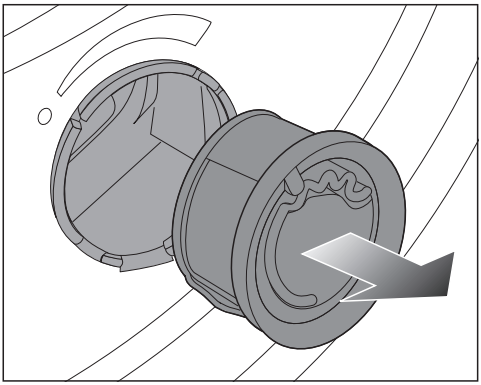

■ Išimkite kvapų flakoną.

Keitimo intervalas: kvapų flakoną pakeiskite, jei šis yra tuščias arba jei kvapas nepakankamai intensyvus.

Kvapų flakono laikymas

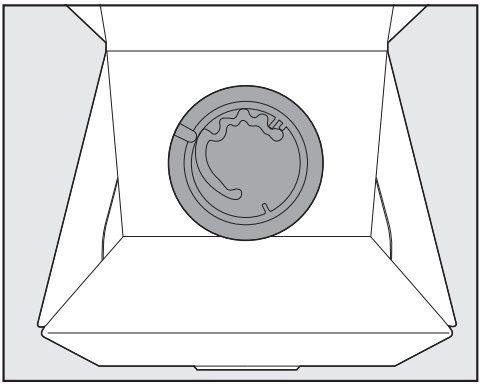

- Kvapų flakoną laikykite originalioje pakuotėje vėsioje ir sausoje vietoje.
- Saugokite nuo tiesioginių saulės spindulių.
- Įsigijus papildymą, apsauginę juostelę nuimkite tik prieš pat įdėdami į laikiklį.

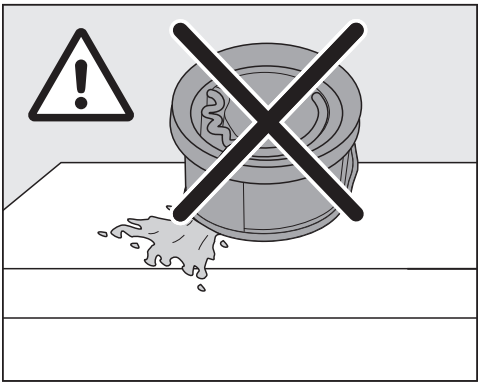

Gali ištekėti kvapioji medžiaga.
Kvapų flakono nelaikykite vertikaliai, neapverskite, neguldykite ant šono.

Programų apžvalga

Pakrovimas: visi duomenys susieti su sausų skalbinių svoriu.

"ECO"	
Pakrovimas	9 kg
Prekė	Vidutiniškai drėgni medvilniniai skalbiniai, kaip aprašyta *Medvilnė; sausi, tinkami dėti į spintą*
Patarimas	- Atsižvelgiant į energijos sąnaudas, programa labiausiai pritaikyta džiovinti vidutiniškai drėgnus medvilninius skalbinius. - Šioje programoje pasiekiamas džiovinimo laipsnis *Sausi, tinkami dėti į spintą*.
Nuoroda bandymų institutams - Programa *"ECO"* yra bandymo programa pagal reglamentus (ES) 2023/2533 ir (ES) 2023/2534 energijos vartojimo etiketei vertinant pagal EN 61121. Ši programa naudojama vertinant atitiktį ES ekologinio projektavimo teisės aktams. - Jeigu naudojate programą *Medvilnė* ir *"ECO"*, kondensatą išleiskite į išorę per vandens išleidimo žarną.	

Medvilnė	
Džiovinimo lygiai	"HygieneDry", Itin sausi, Sausi, tinkami dėti į spintą plius, Sausi, tinkami dėti į spintą, Sausi, tinkami lyginti plius, Sausi, tinkami lyginti
Pakrovimas	9 kg ir tik 4,5 kg programoje *Higieninis džiovinimas*
Prekė	"HygieneDry" - Medvilniniai arba lininiai tekstilės gaminiai, turintys tiesioginį sąlytį su kūnu, pvz., apatinis trikotažas, kūdikių skalbiniai, patalynė, kilpiniai rankšluosčiai - Itin atsparūs tekstilės gaminiai, pažymėti priežiūros simboliu Itin sausi, Sausi, tinkami dėti į spintą plius, Sausi, tinkami dėti į spintą - Marškinėliai, darbiniai drabužiai, striukės, apklotai, prijuostės, chalatai - Vieno ir kelių sluoksnių medvilniniai tekstilės gaminiai Sausi, tinkami lyginti plius, Sausi, tinkami lyginti - Stalo tekstilė, patalynė arba iškrakmolyti skalbiniai iš medvilnės arba lino
Patarimas	- "*HygieneDry*" nenutraukti. Antraip nepavyks pasiekti higieninės švaros rezultato. - *Itin sausi* rinkitės skirtingiems, kelių sluoksnių ir labai storiems tekstilės gaminiams džiovinti. - Marškinėliams, apatiniam trikotažui, kūdikių drabužėliams (trikotažiniams gaminiams), džiovinti nesirinkite *Itin sausi*. Skalbiniai gali susitraukti. - Prieš dėdami skalbinius į lyginimo volą, juos suvyniokite, kad šie išliktų drėgni.

Lengvai prižiūrimi	
Džiovinimo lygiai	"HygieneDry", Sausi, tinkami dėti į spintą plius, Sausi, tinkami dėti į spintą, Sausi, tinkami lyginti plius, Sausi, tinkami lyginti
Pakrovimas	4 kg
Prekė	Sintetinio pluošto, mišrios sudėties arba lengvai prižiūrimi medvilniniai tekstilės gaminiai, pvz., megztiniai, suknelės, kelnės ir kojinės / pėdkelnės
Patarimas	- Užsekite sagas, užtraukite užtrauktukus. - "*HygieneDry*" nenutraukti. Antraip nepavyks pasiekti higieninės švaros rezultato.

Lengvai prižiūrimi	
Džiovinimo lygiai	Sausi, tinkami dėti į spintą plius, Sausi, tinkami dėti į spintą, Sausi, tinkami lyginti plius, Sausi, tinkami lyginti
Pakrovimas	2,5 kg
Prekė	Temperatūrai jautrūs tekstilės gaminiai iš sintetinio pluošto, mišrios sudėties audinio, viskozės, kurie pažymėti priežiūros simboliu ⊡, pvz., apatinis trikotažas arba tekstilės gaminiai su aplikacijomis
Patarimas	- Kad skalbiniai mažiau glamžytųsi, džiovinkite mažesnį skalbinių kiekį. - *“DryCare 40”* yra visada aktyvus.

Vilna	
Pakrovimas	1 kg
Gaminiai	Vilnoniai ir vilnos mišinio tekstilės gaminiai, kurie apibūdinami kaip skalbiami, pvz., megztiniai, kardiganai, kojinės ir (arba) pėdkelnės
Patarimas	- Kad temperatūrai jautrūs vilnoniai gaminiai būtų džiovinami atsargiai ir švelniai, megztinius rekomenduojame džiovinti džiovyklėje atskirai ir ne per ilgai. Jeigu džiovinate nedideles įkrovas, sutrumpinkite džiovinimo trukmę. - Išėmę iš džiovyklės megztinį išskleisite ir palikite baigti džiūti. - Labai temperatūrai jautriems vilnos gaminiams, pvz., angoros, kupranugario vilnos arba kašmyro, ši programa paprastai netinka. Net jeigu temperatūrai jautrūs vilnos gaminiai pažymėti kaip skalbiami rankomis, svarbu tokių gaminių nedžiovinti pasirinkus programą “*Vilna*”. Vietoje to rinkitės programą “*Krepšio programa*” su “Miele” džiovinimo krepšiu. Vilnonius tekstilės gaminius taip pat galite džiovinti išskleistus gryname ore.

Marškiniai / palaidinės	
Džiovinimo lygiai	Sausi, tinkami dėti į spintą plius, Sausi, tinkami dėti į spintą, Sausi, tinkami lyginti plius, Sausi, tinkami lyginti
Pakrovimas	2 kg
Prekė	Medvilniniai arba mišraus audinio marškiniai arba palaidinės

"MobileStart"
Programos pasirenkamos ir valdomos “Miele” programėlėje.

"Wash2Dry"
Programa parenkama automatiškai, atsižvelgiant į tai, kokia programa buvo naudojama prie namų tinklo prijungtoje skalbyklėje.

Programos

"QuickPowerDry"	
Džiovinimo lygiai	Itin sausi, Sausi, tinkami dėti į spintą plius, Sausi, tinkami dėti į spintą, Sausi, tinkami lyginti plius, Sausi, tinkami lyginti
Pakrovimas	4 kg
Prekė	Medvilniniai, sintetinio pluošto ir mišraus audinio pluošto tekstilės gaminiai
Patarimas	Programos trukmės sutrumpinimas

"PowerFresh"	
Džiovinimo lygiai	Sausi, tinkami dėti į spintą, Sausi, tinkami lyginti plius
Pakrovimas	1 kg
Prekė	Išskalbti, drėgni tekstilės gaminiai
Patarimas	- Atnaujinimui ir lyginimui garais - Naudokite kvapų flakoną “DryFresh” (papildomas priedas). - Kvapų flakoną “DryFresh” įdėkite ir nustatykite kvapo intensyvumą: žr. skyriaus “Valdymas” poskyrį “Kvapų flakonas” - Kondensato rezervuaras turi būti pripildytas.

Šiltasis vėdinimas	
Pakrovimas	9 kg
Prekė	- džiovinti Skirtingus tekstilės gaminius džiovinti atskirai, pvz., vonios rankšluosčius, maudymosi kostiumus, indų ir valymo šluostes - džiovinti iki galo Kelių sluoksnių tekstilės gaminius, kurie dėl savo savybių džiūsta netolygiai, pvz., švarkai, pagalvės, miegmaišiai ir kiti didesni tekstilės gaminiai

Kitos programos/Nuostatos
Atvėrę Kitos programos / Nuostatos rasite: - daugiau programų - galimybę keisti nustatymus

"Quick" Higieninė	
Pakrovimas	4 kg
Prekė	- Itin atsparūs tekstilės gaminiai, pažymėti priežiūros simboliu ⊙ - Medvilniniai arba lininiai tekstilės gaminiai, turintys tiesioginį sąlytį su kūnu, pvz., apatinis trikotažas, kūdikių skalbiniai, patalynė, kilpiniai rankšluosčiai
Patarimas	- Taip pat tinka švariems, sausiems skalbiniams - Ilgesnė temperatūros išlaikymo trukmė, temperatūra išlaikoma nepakitusi. Ilgesnė temperatūros išlaikymo trukmė padeda sunaikinti mikroorganizmus (mikrobus ir namų dulkių erkutes) ir skalbiniuose sumažinti alergenų kiekį. - Programos nenutraukite. Antraip nepavyks pasiekti higieninės švaros rezultato. - Programos trukmės sutrumpinimas

"DryFresh"	
Pakrovimas	4 kg
Prekė	Išskalbti, drėgni tekstilės gaminiai
Patarimas	- Atnaujinimui be papildomo garų naudojimo - Naudokite kvapų flakoną “DryFresh” (papildomas priedas). - Kvapų flakoną “DryFresh” įdėkite ir nustatykite kvapo intensyvumą: žr. skyriaus “Valdymas” poskyrį “Kvapų flakonas”

Skubioji	
Džiovinimo lygiai	Itin sausi, Sausi, tinkami dėti į spintą plius, Sausi, tinkami dėti į spintą, Sausi, tinkami lyginti plius, Sausi, tinkami lyginti
Pakrovimas	4 kg
Prekė	Tinka specialios priežiūros nereikalaujantiems audiniams programoje *Medvilnė*
Patarimas	Programos trukmės sutrumpinimas su padidintu energijos poreikiu

Programos

Glotninimas	
Džiovinimo pakopos	Sausi, tinkami dėti į spintą, sausi, tinkami lyginti
Pakrovimas	1 kg
Prekė	Išskalbti, drėgni tekstilės gaminiai
Patarimas	- Programa sumažina ankstesnio gręžimo skalbyklėje metu susidariusias raukšles be papildomo garų tiekimo. - Drėgniems tekstilės gaminiams galite pasirinkti džiovinimo lygį. - Pasibaigus programai tekstilės gaminius iš karto išimkite.

Lauko drabužiai	
Džiovinimo lygiai	Sausi, tinkami dėti į spintą, Sausi, tinkami lyginti plius
Pakrovimas	2,5 kg
Prekė	Funkciniai tekstilės gaminiai, pvz., dėvėti lauke skirtos striukės ir kelnės su membranomis, pvz., “Gore-Tex®”, “SYMPATEX®”, “WINDSTOPPER®”

Impregnavimas	
Pakrovimas	2,5 kg
Prekė	Tekstilės gaminiai iš mikropluošto ir vyraujančio sintetinio pluošto, pvz., dėvėti lauke skirti drabužiai, slidininko apranga, vandeniui nelaidūs drabužiai, stalo tekstilė
Patarimas	- Šioje programoje yra papildoma, impregnavimui skirta šiluminio fiksavimo fazė. - Galima džiovinti tik tuos tekstilės gaminius, kurie yra apdoroti impregnavimo priemonėmis ir pažymėti nuoroda “skirta gaminiams iš membraninės medžiagos”. Šios medžiagos pagamintos fluoro cheminių junginių pagrindu. - Kyla gaisro pavojus! Draudžiama džiovinti parafininėmis priemonėmis impregnuotų tekstilės gaminių.

Sportinė apranga	
Džiovinimo lygiai	Sausi, tinkami dėti į spintą plius, Sausi, tinkami dėti į spintą, Sausi, tinkami lyginti plius, Sausi, tinkami lyginti
Pakrovimas	3 kg
Prekė	Sporto ir lengvojo kultūrizmo drabužiai, pvz., bodžiai ir kelnės, sportinė apranga iš mikropluošto ir fliso

Džinsai	
Džiovinimo lygiai	"HygieneDry", Itin sausi, Sausi, tinkami dėti į spintą plius, Sausi, tinkami dėti į spintą, Sausi, tinkami lyginti plius, Sausi, tinkami lyginti
Pakrovimas	3 kg
Prekė	Visi gaminiai iš džinsinės medžiagos, pvz., kelnės, švarkai, sijonai
Patarimas	- Užsekite sagas, užtraukite užtrauktukus. - "*HygieneDry*" nenutraukti. Antraip nepavyks pasiekti higieninės švaros rezultato.

Pūkų užpildai / "Bettdecken"	
Džiovinimo lygiai	"HygieneDry", Sausi, tinkami dėti į spintą
Pakrovimas	1–2 pagalvės 40 x 80 cm arba 1 pagalvė 80 x 80 cm arba 1 antklodė
Prekė	Pagalvės ir antklodės su plunksnų (pūkų) arba sintetiniais užpildais
Patarimas	- Jei plunksnos yra veikiamos karščio ir drėgmės, dėl natūralių jų savybių atsiranda kvapas. Iš džiovyklės išimtą patalynę dar kartą išvėdinkite. - Nenutraukite programos. Antraip nepavyks pasiekti higieninės švaros rezultato.

Programos

Automatinė	
Džiovinimo lygiai	"HygieneDry", Itin sausi, Sausi, tinkami dėti į spintą plius, Sausi, tinkami dėti į spintą, Sausi, tinkami lyginti plius, Sausi, tinkami lyginti
Pakrovimas	5 kg ir tik 4 kg programoje *Higieninis džiovinimas*
Prekė	Įvairūs tekstilės gaminiai, pasirinkus programas *Medvilnė* ir *Lengvai prižiūrimi*
Patarimas	- Užsekite sagas, užtraukite užtrauktukus. - "*HygieneDry*" nenutraukti. Antraip nepavyks pasiekti higieninės švaros rezultato.

Patalynė	
Džiovinimo lygiai	"HygieneDry", Itin sausi, Sausi, tinkami dėti į spintą plius, Sausi, tinkami dėti į spintą, Sausi, tinkami lyginti plius, Sausi, tinkami lyginti
Pakrovimas	4 kg
Prekė	Patalynė, paklodės, pagalvių užvalkalai
Patarimas	- Užsekite sagas, užtraukite užtrauktukus. - "*HygieneDry*" nenutraukti. Antraip nepavyks pasiekti higieninės švaros rezultato.

Krepšio programa	
Pakrovimas	Krepšio pakrovimas – 3,5 kg
Prekė	Džiovinti džiovyklėje pritaikyti gaminiai, kurių negali veikti mechaninė apkrova
Patarimas	- Programą leidžiama naudoti tik kartu su džiovyklės krepšiu (papildomai įsigyjamas priedas). - Vadovaukitės džiovyklės krepšio naudojimo instrukcija.

Baigiamasis vilnos apdorojimas	
Pakrovimas	1 kg
Prekė	Vilnoniai ir vilnos mišinio gaminiai, pvz., megztiniai, kardiganai, kojinės ir (arba) pėdkelnės
Patarimas	- Vilnoniai tekstilės gaminiai per trumpą laiką išpurenami ir išdžiovinami iki minkštumo, bet ne iki galo. - Pasibaigus programai skalbinius iš karto išimkite ir išskleiskite, kad šie galėtų išdžiūti.

Vėdinimas šaltu oru	
Pakrovimas	9 kg
Prekė	Skalbinių išvėdinimas be pašildymo

Baigiamasis šilkinių audinių apdorojimas	
Pakrovimas	1 kg
Prekė	Šilkiniai tekstilės gaminiai, pvz., palaidinukės, marškiniai
Patarimas	- Programa sumažina raukšlių susidarymą, bet tekstilės gaminiai lieka šiek tiek drėgni. - Programos pabaigoje išimkite tekstilės gaminius.

AddProgramme

- Įkeliamųjų programų (“AddProgramme”) paaiškinimas
  Jei džiovyklė prijungta prie tinklo, galima įkelti papildomų programų. Programas rasite sąraše “Papildomos programos“ ir jos yra pažymėtos simboliu ⭳.

Papildomos funkcijos

"Quick"

Tekstilės gaminiai džiovinami naudojant sutrumpintą programos veikimo trukmę.

DryCare 40

Visiems tekstilės gaminiams, kurių sudėtyje nėra vilnos ir kurie skalbiami 40 °C temperatūroje. Tekstilės gaminiai džiovyklėje išdžiovinami juos tausojant.

Negalima viršyti konkrečios nurodytos didžiausios įkrovos. Programose *Medvilnė* ir *Automatinė* turi būti sumažinta iki 4 kg.

Pirminis lyginimas

Švarūs, drėgni skalbiniai išlyginami naudojant garus.

Maksimalus pakrovimas: 1 kg

Kondensato rezervuaras turi būti pripildytas.

SingleDry

Atskiri, pavieniai tekstilės gaminiai gali būti išdžiovinami per trumpą laiką.

Maksimali įkrova: 1 kg

Švelniai plius

Tekstilės gaminiai džiovinami tinkamoje temperatūroje.

Tinka visiems tekstilės gaminiams, kurie pažymėti priežiūros simboliu ⊙, pvz., iš akrilo.

Pailgėja programos trukmė.

Sąnaudos

Programos	Pakrovimas[2] kg	Veikimo trukmė val.: min.	Energija kW/val.	Galutinė drėgmė po džiovinimo %
"ECO"[1]	9,0	3:14	1,40	0
	4,5	1:56	0,76	0
Medvilnė	9,0	3:40	1,65	- 4
Itin sausi	4,5	2:20	1,00	- 4
Medvilnė	9,0	2:32	1,10	12
Sausi, tinkami lyginti	4,5	1:30	0,60	12
Lengvai prižiūrimi **Sausi, tinkami dėti į spintą plius**	4,0	1:10	0,45	0
Lengvai prižiūrimi **Sausi, tinkami dėti į spintą**	4,0	1:06	0,42	2
Lengvai prižiūrimi **Sausi, tinkami lyginti**	4,0	0:52	0,30	12
Lengvai prižiūrimi **Sausi, tinkami dėti į spintą**	2,5	1:08	0,44	0

[1] Programa "ECO" yra bandymo programa pagal reglamentus (ES) 2023/2533 ir (ES) 2023/2534 energijos vartojimo etiketei vertinant pagal EN 61121. Garso galios lygis, naudojant visišką pakrovimą, patikros programoje "ECO" siekia 61 dB(A) re 1 pW.

[2] Pakrovimas skaičiuojamas pagal sausų skalbinių svorį.

Kitų programų, išskyrus programą "ECO", orientacinės vertės nurodytos remiantis standartu EN 61121.

Sąnaudos gali skirtis nuo nurodytų, atsižvelgiant į pakrovimo kiekį, skirtingos rūšies tekstilės gaminius, liekamąją drėgmę po gręžimo, papildomai pasirinktus programos parametrus, įtampos svyravimus elektros tinkle arba vandens kietumą.

⚠ Prietaisą naudojant netinkamai, kyla gaisro pavojus.
Užsidegę skalbiniai gali sunaikinti prietaisą ir patalpą.
Vadovaukitės skyriuje “Saugos nurodymai ir įspėjimai” pateikta informacija.

⚠ Prietaiso apgadinimo pavojus dėl skalbiniuose paliktų pašalinių daiktų.
Jie gali pradėti lydytis, užsidegti arba sprogti.
Iš skalbinių išimkite visus pašalinius daiktus (pavyzdžiui, skalbiklio dozavimo priemones, žiebtuvėlius ir pan.).

Patarimai

Skalbimo patarimai

Kad naudojant džiovyklę nekiltų gaisro pavojus, labai išteptus skalbinius skalbikite labai kruopščiai.

- Naudokite pakankamai skalbiklio.
- Pasirinkite aukštą skalbimo temperatūrą.
- Jeigu abejojate, tekstilės gaminius skalbkite keletą kartų.

Kad nauji ryškiaspalviai tekstilės gaminiai nenudažytų kitų tekstilės gaminių ir džiovyklės plastikinių dalių, reikia išplauti spalvos perteklių.

- Prieš džiovindami naujus, spalvotus tekstilės gaminius juos kruopščiai atskirai išskalbkite.

Norėdami džiovinti džiovyklėje iškrakmolintus skalbinius, skalbiant reikia padidinti standiklio dozavimą.

- Kad išgautumėte norimą apretavimo efektą, dozuokite dvigubą standiklio kiekį.

Jeigu tekstilės gaminiai nepakankamai išgręžti, padidėja džiovyklės energijos sąnaudos ir programos trukmė. Prietaisas gali sugesti.

- Skalbdami rinkitės didžiausią gręžimo greitį.

Džiovinimo patarimai

- Tekstilės gaminius išrūšiuokite pagal pluoštą ir audinio tipą.
- Tekstilės gaminius išrūšiuokite pagal tuos pačius priežiūros etiketėje nurodytus simbolius.
- Tekstilės gaminius išrūšiuokite pagal spalvą, kad ant jų nenusėstų kitos spalvos tekstilės gaminių pūkeliai.
- Prieš sudėdami į džiovyklę, tekstilės gaminius išpurenkite.
- Užsekite patalynės ir pagalvių užvalkalus, kad į juos nepatektų smulkių detalių.
- Suriškite tekstilės gaminių dirželius ir prijuosčių juosteles.
- Užtraukite ilgus užtrauktukus.

Džiovyklės tausojimas

Kad išvengtumėte džiovyklės gedimo, patikrinkite tekstilės gaminių būklę.

- Susiūkite pažeistus tekstilės gaminių kraštus ir siūles, kad iškritę užpildai (pvz., pagalvių užpildai) negalėtų būti gaisro skalbyklėje priežastis.
- Užsiūkite arba išimkite atsilaisvinusius liemenėlių lankelius, kad šie neiškristų ir neįsipainiotų į kitus skalbinius.
- Užsekite tekstilės gaminių kabliukus ir kilpeles, kad šios negalėtų įsipainioti į kitus skalbinius.

Skalbinių tausojimas

Per ilgai džiovinant skalbiniai labiau dėvisi.

- Nedžiovinkite per ilgai. Pasirinkite džiovinimo lygį su didesne liekamąja drėgme arba trumpesne trukme.

Dėl per didelio pakrovimo skalbiniai taip pat labiau dėvisi, pablogėja džiovinimo rezultatas, skalbiniai labiau glamžosi.

- Atsižvelkite į šiai džiovyklei rekomenduojamus skalbinių kiekius.

Jeigu pakrovimas per didelis, marškiniai ir palaidinės gali labiau glamžytis.

- Kad sumažintumėte skalbinių glamžymąsi ir padidintą lyginimo poreikį, taip pat, jeigu abejojate, sumažinkite pakrovimo kiekį.

Trikotažiniai audiniai (pvz., marškinėliai, apatiniai drabužiai) dažnai susitraukia jau po pirmojo skalbimo.

- Kad skalbiniai nesusitrauktų, trikotažinių skalbinių stenkitės neperdžiovinti.
- Trikotažinius tekstilės gaminius pirkite šiek tiek didesnius.

Natūralus linas priežiūros etiketėje turėtų būti nurodytas kaip tinkamas džiovinti džiovyklėje.

- Jeigu abejojate, naudokite programą *Glotninimas*.

Džiovinant spalvotus tekstilės gaminius, ant kurių gausu pūkelių, šie gali nusėsti ant šviesių skalbinių, todėl juos reikėtų skalbti dar kartą.

- Atskirkite ryškių spalvų tekstilės gaminius.

Simboliai priežiūros etiketėje

Džiovinimas	
	Temperatūros
	įprasta arba padidinta
	sumažinta
	negalima džiovinti džiovyklėje

Lyginimas ir lyginimas volu	
	Temperatūros
	••• aukšta, •• vidutinė, • žema
	negalima lyginti / lyginti volu

Tinkama programa

Vadovaukitės skyriuje “Programos” pateiktu aprašymu. Čia rasite programos pasirinkimo patarimų.

Tinkama džiovinimo pakopa

Kad skalbiniai būtų išdžiovinti tiksliai iki reikiamo lygio, daugumoje programų galima pasirinkti džiovinimo pakopą.

- *HygieneDry* – tekstilės gaminiams, kuriems taikomi ypatingi higieniniai reikalavimai
- *Itin sausi* – kelių sluoksnių arba labai storiems tekstilės gaminiams, taip pat tekstilės gaminiams, kurie neišdžiūsta pasirinkus *Sausi, tinkami dėti į spintą +*
- *Sausi, tinkami dėti į spintą plius* – tekstilės gaminiams, kurie iš karto dedami į spintą
- *Sausi, tinkami dėti į spintą* – tekstilės gaminiams, kurie gali susitraukti, pvz., iš plonos medvilnės arba džersio trikotažo
- *Sausi, tinkami lyginti + / Sausi, tinkami lyginti* – tekstilės gaminiams, kuriuos reikia lyginti lygintuvu arba volu

Džiovinimo lygis "HygieneDry"

Patarimas: jeigu savo tekstilės gaminiams keliate labai aukštus higienos reikalavimus, tada pasirinkite "*HygieneDry*".

Pasirinkus džiovinimo lygį "*HygieneDry*", skalbiniai ilgesnį laiką džiovinami pastovioje, aukštoje temperatūroje. Tai padeda sunaikinti mikroorganizmus (pvz., mikrobus ir namų dulkių erkutes) ir sumažina alergenų kiekį skalbiniuose.

Padidėja džiovyklės energijos poreikis, pailgėja programos trukmė.

Higieninis džiovinimo rezultatas nepasiekiamas.
Jeigu pasirenkamas programos džiovinimo lygis "*HygieneDry*", programos nutraukti nebegalima.

Pasirenkamoji programos veikimo trukmė

Kai kuriose programose galite pasirinkti trukmę, pvz., programoje *Šiltasis vėdinimas*.

Patarimas: Iš pradžių nesirinkite ilgiausios trukmės. Bandykite ir nustatykite, kokia trukmė yra tinkamiausia.

Nustatymai: apžvalga

Bendroji nustatymai ` ▸

Naujinimas ▸

Kalba ` ▸

Data ir laikas ▸

Laiko formatas ▸

24 valandas

12 valandų

Laikas ▸

Data ▸

Šviesumas ▸

Signalai ▸

Mygtukų signalai ▸

– Garso stiprumas Mygtukų signalai ▸

Signalų tonai ▸

– Garso stiprumas Signalų tonai ▸

Progr. pabaigos tonas ▸

– Garso stiprumas Progr. pabaigos tonas ▸

Paleidimo blokatorius ▸

Įvesti PIN kodą

Redaguoti

Ištrinti

Gamykliniai nustatymai ▸

Atkurti

Jungimas į tinklą ▸

WLAN

Jungimas ▸

Namų interneto tinklas ▸

Signalo stiprumas

IP adresas

Tinklas / SSID

Atkurti

Nuotolinis valdymas

Prijungti dabar ▸

Prietaiso funkcijos ▸

Programos informacija ▸

“Memory”

Apsauga nuo glamž. ▸

Trukmė ▸

0:30 → 2:00 val.

Džiovinimo pakopos ▸

Medvilnė

Lengvai prižiūrimi

Automatinė

Ortakiai ▸

Temperatūrai jautrūs

Vidutiniškai

Temperatūrai nejautrūs

Išjungtas

Atvėsinimo temperatūra

Informacija ▸

Programinė įranga ▸

Control Unit ▸

ASU ▸

Sąnaudos ▸

Paskutinė programa ▸

Bendrosios sąnaudos ▸

Veikimo valandos

Priežiūra ▸

Service Access Point

⚙ Informacija: apžvalga

Informacija ▸

Programinė įranga ▸

Sąnaudos ▸

Paskutinė programa ▸

Bendrosios sąnaudos ▸

Veikimo valandos

Nustatymų atvėrimas, pritaikymas ir užbaigimas

Nustatymų atvėrimas

- Pasukite programų perjungiklį į padėtį *Kitos programos* / ⚙.
- Paspausdami ∨ ∧ pasirinkite meniu punktą *Nustatymai* ⚑ ekrane ir paspausdami ✓ *OK* jį patvirtinkite.

Esate nustatymų meniu.

Nustatymų pritaikymas

- Paspausdami ∨ ∧ ekrane pasirinkite norimą submeniu ir paspausdami ✓ *OK* jį patvirtinkite.
- Paspausdami ∨ ∧ pasirinkite norimą nustatymą ekrane ir paspausdami ✓ *OK* jį patvirtinkite.
- Norėdami ekrane pritaikyti norimą nustatymą, palieskite ∨ ∧ ir paspausdami ✓ *OK* patvirtinkite pritaikymą.

Nustatymų užbaigimas

- Pasukite programų perjungiklį į padėtį ⏻ *Išjungta*.

Bendrieji nustatymai

Esate programų perjungiklio padėtyje *Kitos programos* / ⚙ ▸ *Nustatymai* ⚑ ▸ *Bendroji nustatymai* ⚑.

Programos įrangos nauj.

Norint gauti naujinius, turi būti sėkmingai užmegztas ryšys su jūsų namų interneto tinklu.

Šią funkciją galite įjungti, kad programinė įranga visada būtų naujausio “Miele” techninio lygio. Jei yra paruoštas naujinys, prietaiso ekrane rodomas pranešimas.

Kalba ⚑

Pasirinkite ekrane rodomų tekstų kalbą.

Data ir laikas

- *Laiko formatas*
  Nustatomas paros laiko formatas (*24 valandas* arba *12 valandų*).
- *Automatiškai*
  Paros laikas automatiškai sinchronizuojamas pagal “Miele” programėlėje nustatytą buvimo vietą. Tam reikia prisijungti prie interneto.

- *Laikas*
  Šis meniu punktas rodomas tik tada, kai nustatymas *Automatiškai* yra išaktyvintas. Nustatykite paros laiką ranka.
- *Data*
  Šis meniu punktas rodomas tik tada, kai nustatymas *Automatiškai* yra išaktyvintas. Nustatykite datą ranka.

Signalai

Nustatomas mygtukų garso signalo ir garsinių signalų garso stiprumas. Su sauga susiję garsiniai signalai perduodami visada. Taip pat galite nustatyti, kiek laiko turi būti girdimas garsinis signalas pasibaigus programai.

Paleidimo blokatorius

Paleidimo blokatorius saugo nuo neteisėto naudojimo.

- *Įvesti PIN kodą*
  Jūsų bus paprašyta priskirti PIN kodą, kuris bus naudojamas kaip paleidimo blokatorius. Įjungę turėsite kiekvieną kartą atrakinti ekraną.
- *redaguoti*
  Šis meniu punktas rodomas tik tada, kai paleidimo blokatorius jau yra įdiegtas. Galite keisti pasirinktą PIN kodą.
- *Ištrinti*
  Šis meniu punktas rodomas tik tada, kai paleidimo blokatorius jau yra įdiegtas. Paleidimo blokatorių galite ištrinti. Prietaisas daugiau nebus apsaugotas nuo neteisėto naudojimo.

Patarimas: Pasižymėkite *PIN kodas*. Jei pamiršote PIN kodą, jį gali atkurti tik “Miele” klientų aptarnavimo skyrius.

Gamykliniai nustatymai

Galite atkurti prietaiso gamyklinius nustatymus.

Jungimas į tinklą

Esate programų perjungiklio padėtyje *Kitos programos* / ⚙ ▸ *Nustatymai* ⚑▸ *Jungimas į tinklą*.

Prijungę tinklo ryšį galėsite valdyti prietaisą “Miele” programėlėje arba naudoti išorinius valdymo balsu asistentus ir atnaujinti programinę įrangą.

WLAN

Ryšys su namų interneto tinklu galimas tik jei įjungtas nustatymas “*WLAN*”.

Jungimas

Galite atsisiųsti informaciją apie savo namų interneto tinklą.

- *Signalo stiprumas*
  Rodomas gaunamo belaidžio ryšio tinklo signalo stiprumas.
- *Namų interneto tinklas*
  Galite užklausti informacijos apie savo namų interneto tinklo ryšio kokybę.
- *IP adresas*
  Rodomas IP adresas.
- *Atkurti*
  Atkūrę jungimo prie tinklo duomenis nebegalėsite valdyti prietaiso “Miele” programėlėje arba naudoti išorinių valdymo balsu asistentų ir atnaujinti programinės įrangos. Turite iš naujo prisijungti prie savo namų interneto tinklo.

Nuotolinis valdymas

Valdyti prietaisą “Miele” programėlėje arba naudoti išorinius valdymo balsu asistentus galima tik jei įjungtas nustatymas *Nuotolinis valdymas*.

Prietaiso funkcijos

Esate programų perjungiklio padėtyje *Kitos programos* / ⚙ ▸ *Nustatymai* ⚑▸*Prietaiso funkcijos*.

Čia rasite įvairius skalbimo proceso nustatymus.

Programos informacija

Kelias sekundes ekrane bus rodomas programos pavadinimas, maksimalus pakrovimo kiekis ir programos trukmė.

“Memory”

Paleidus programą džiovyklė išsaugo paskutinius pasirinktus programos parametrus (džiovinimo pakopą, papildomą funkciją arba laiką).

Išsaugoti parametrai rodomi, kai jie vėl pasirenkami.

Apsauga nuo glamž.

Apsauga nuo glamžymosi programos pabaigoje sumažina skalbinių glamžymąsi. Būgnas laikinai sukasi nustatytu laiko intervalu. Džiovyklės dureles bet kuriuo metu galima atidaryti.

Džiovinimo pakopos

Pasirinktos programos džiovinimo pakopas galima pritaikyti individualiai: nuo drėgnesnės iki sausesnės. Kuo didesnio sausumo pakopa pasirenkama, tuo ilgesnė programos veikimo trukmė ir didesnės energijos sąnaudos.

Ortakiai

Džiovyklė gali nustatyti, kiek pūkelių susikaupia po džiovinimo. Ekrane rodomas raginimas išvalyti pūkelių filtrus ir tankųjį filtrą. Šį raginimą galima pritaikyti, atsižvelgiant į norimą valymo intervalą.

Patarimas: Jei šis raginimas rodomas per dažnai, čia galite jį išaktyvinti arba nustatyti mažesnį jautrumą. Nepaisant to, raginimas parodomas netikėtai susikaupus daug pūkelių.

Atvėsinimo temperatūra

Prieš baigiantis programai, prasidėjus atvėsinimo fazei visose džiovinimo pakopų programose galima keisti atvėsinimo temperatūrą. Kuo vėsesnė temperatūra pasirenkama, tuo ilgiau trunka atvėsinimo fazė ir tuo labiau padidėja energijos sąnaudos.

Service Access Point

Klientų aptarnavimo skyrius gali naudotis programine įranga vietoje.

Informacija

Esate programų perjungiklio padėtyje *Kitos programos* / ⚙ ▸ *Informacija*.

Sąnaudos

Galite peržiūrėti energijos sąnaudas.

Programinė įranga

Čia rasite išsamią informaciją apie įdiegtą programinę įrangą.

Veikimo valandos

Galite atsisiųsti skalbyklės darbo valandų skaičių.

Ryšio modulio autorių teisės ir licencijos

Ryšio moduliui naudoti ir valdyti “Miele” naudoja savo arba išorinę programinę įrangą, kuriai netaikomos taip vadinamos atvirojo kodo licencijos sąlygos. Ši programinė įranga ir (arba) programinės įrangos komponentai yra saugomi autorių teisių. Galioja “Miele” ir trečiųjų šalių autorių teisių apsauga.

Šiame ryšio modulyje taip pat naudojami programinės įrangos komponentai, kurie gali būti platinami pagal atvirojo kodo licencijos naudojimo sąlygas. Naudojamus atvirojo kodo programinės įran-

gos komponentus ir taikomus autorių teisių reikalavimus, galiojančias licencijų naudojimo sąlygų kopijas arba kitą informaciją galima atsisiųsti per IP interneto naršyklę *(https://<ip adresse>/Licenses)*. Atvirojo kodo licencijos sąlygose numatytos atsakomybės ir garantijos taisyklės galioja tik atitinkamų teisių turėtojams.

Korpuso, būgno ir skydelio valymas

⚠ Elektros smūgio pavojus dėl tinklo įtampos.
Net kai džiovyklė yra išjungta, prietaise teka elektros srovė.
Prieš pradėdami valymo ir priežiūros darbus, išjunkite prietaisą iš maitinimo tinklo.

⚠ Tekančio vandens daroma žala.
Dėl didelio vandens srovės slėgio vanduo gali patekti į džiovyklę ir pažeisti konstrukcinius elementus.
Ant džiovyklės nepurkškite vandens.

⚠ Pažeidimai dėl netinkamų valymo priemonių.
Valikliai, kurių sudėtyje yra tirpiklių, šveitimo priemonės, stiklo arba įvairios paskirties valikliai gali pažeisti plastikines ir kitas prietaiso dalis.
Naudokite šių valymo priemonių.

Valymo rekomendacija:
valykite 1–2 kartus per metus ir pagal poreikį, naudokite minkštą šluostę.

- Korpusą ir skydelį valykite švelnia valymo priemone arba muilo šarmu, nusausinkite minkšta šluoste.
- Valykite būgną specialiu nerūdijančiojo plieno valikliu.

Pūkelių filtrų valymas

Džiovinant atsiskiria pūkeliai, atsiradę ant tekstilės gaminių nuo dėvėjimo arba skalbimo. Pūkelių filtrai sulaiko pūkelius.

Aplinkos tarša dėl netinkamai pašalintų pūkelių.
Kad mikroplastiko dalelės nepatektų į nuotekų surinkimo sistemą, pūkeliai neturėtų patekti į vandens išleidimo sistemą.
Pūkelius iš pūkelių filtrų meskite kartu su buitinėmis atliekomis į šiukšlių dėžę.

Valymo intervalas

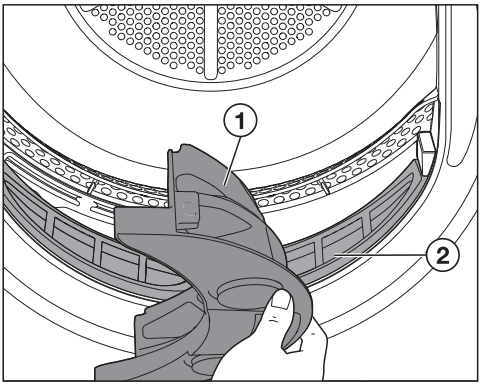

Valykite abu pūkelių filtrus ① ir ② po kiekvienos džiovinimo programos.

Dėl per didelio pūkelių kiekio pailgėja programos trukmė.
Prietaisas gali sugesti.
Baigę džiovinti išvalykite pūkelių filtrus.

Viršutinio pūkelių filtro išėmimas

- Atidarykite džiovyklės dureles.

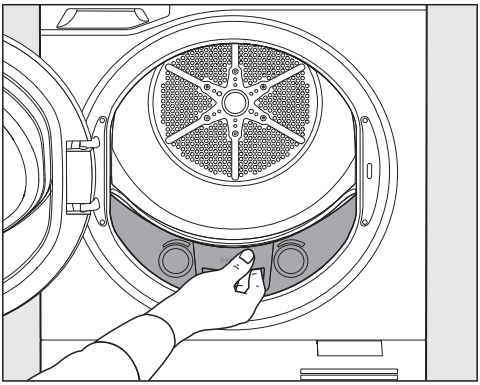

■ Išimkite pūkelių filtrą.

Pūkelių šalinimas

Patarimas: braukiant nuo filtro pūkelius tarp pirštų susidaro pūkų kamuoliukai. Likusius pūkelius išvalykite kartu su pūkų kamuoliukais.

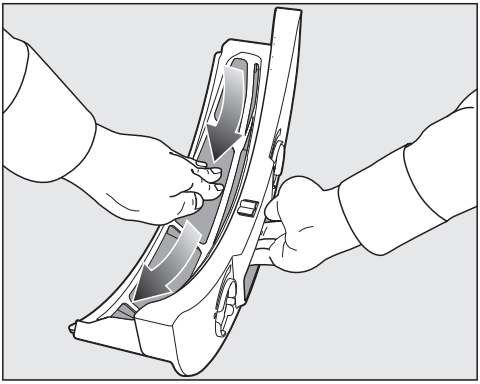

■ Išvalykite pūkelius.

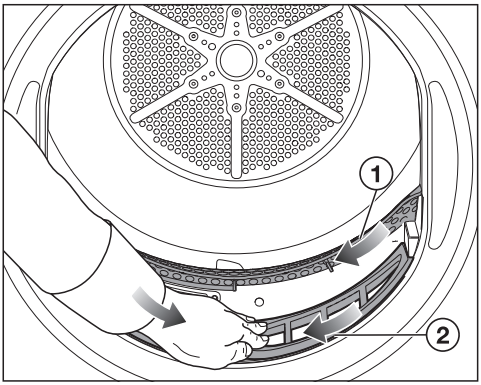

■ Pūkelius ① išvalykite šluoste.

■ Išvalykite pūkelius ②.

Patarimas: galite naudoti dulkių siurblį ir siurbimo šepetėlį.

Jeigu naudojate antgalį tarpeliams, patikrinkite, ar jis nepažeistas. Bet kokie antgalio tarpeliams įtrūkimai arba aštrūs kraštai gali sukelti pažeidimus.

Viršutinio pūkelių filtro įdėjimas

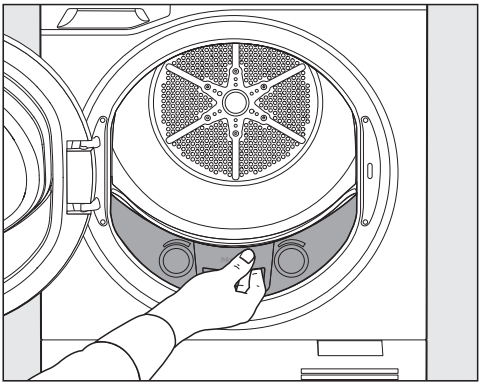

■ Pūkelių filtrą įstatykite į lizdą.

■ Uždarykite džiovyklės dureles.

Liekamosios drėgmės jutiklio valymas

Kad užtikrintų optimalų skalbimo rezultatą, džiovyklės liekamosios drėgmės jutiklis matuoja skalbinių liekamąją drėgmę.

Valymo intervalas

Liekamosios drėgmės jutiklį 1–2 kartus per metus nuvalykite minkšta šluoste.

Liekamosios drėgmės matavimo sutrikimai.

Liekamoji drėgmė nustatoma neteisingai, nes ant skalbinių nusėda skalbiklio likučių apnašos.

Nuvalykite liekamosios drėgmės jutiklį.

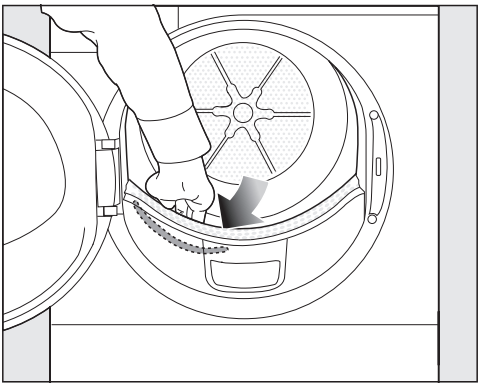

- Įkiškite ranką į džiovyklės būgną.

Priekyje, kairėje pusėje užčiuopsite pailgą, metalinį liekamosios drėgmės jutiklį.

- Liekamosios drėgmės jutiklį valykite drėgna šluoste, naudokite šiek tiek muilo šarmo.
- Paskui nusausinkite minkšta šluoste.

Tankiojo filtro valymas

Aplinkos tarša dėl netinkamai pašalintų pūkelių.

Kad mikroplastiko dalelės nepatektų į nuotekų surinkimo sistemą, pūkeliai neturėtų patekti į vandens išleidimo sistemą.

Norėdami surinkti plovimo vandenį, tankųjį filtrą plaukite dubenyje arba kibire.

Valymo intervalas

Tankųjį filtrą valykite tik ekrane pasirodžius pranešimui arba jeigu labai pailgėjo programos trukmė.

Tankiojo filtro nereikia valyti po kiekvienos džiovinimo programos. Dėl dažno valymo filtras greičiau dėvisi.

Veikimo sutrikimai dėl užsikimšusio tankiojo filtro.

Programos trukmė pailgėja, programa nutraukiama arba rodomas gedimas.

Išvalykite tankųjį filtrą.

Pagrindo sklendės atidarymas

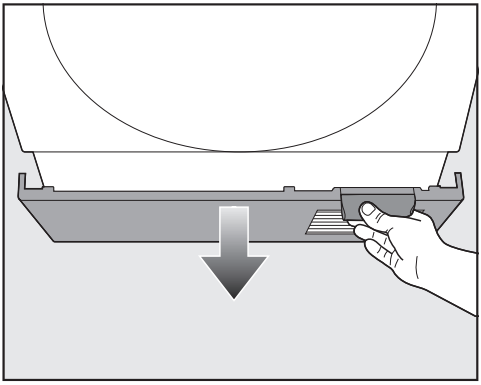

- Atidarykite pagrindo sklendę.

Pagrindo sklendė gali nulūžti.
Ant atidarytos pagrindo sklendės nieko nedėkite.

Laikiklio išėmimas kartu su tankiuoju filtru

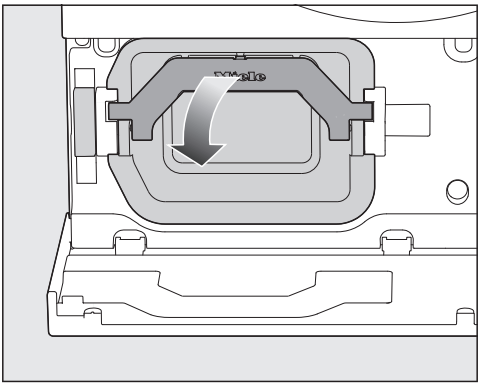

■ Nulenkite rankenėlę žemyn.

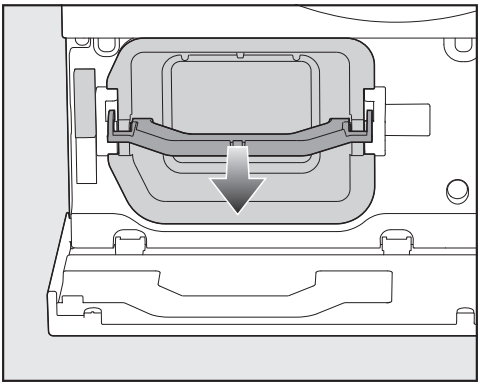

■ Suėmę už rankenėlės patraukite į save ir išimkite pūkelių filtrą.

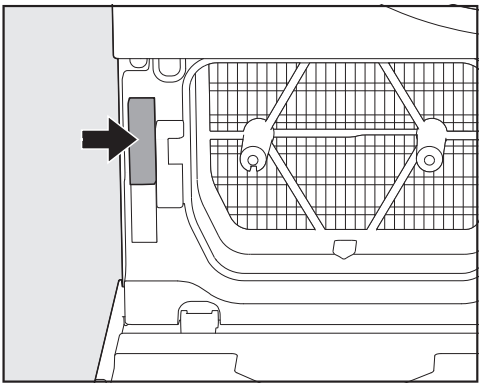

Ištraukiant laikiklį aktyvinamas apsauginis elementas (rodyklė), neleidžiantis užsidaryti pagrindo sklendei. Jis išaktyvinamas, kai įstumiamas laikiklis.

Tankiojo filtro valymas

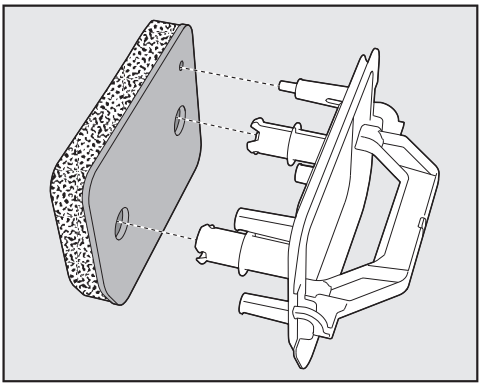

■ Tankųjį filtrą suimkite už laikiklio ir išimkite.

Norėdami surinkti plovimo vandenį, po vandens čiaupu pastatykite dubenį arba kibirą.

■ Tankųjį filtrą švelniai ir kruopščiai išplaukite po tekančiu vandeniu.

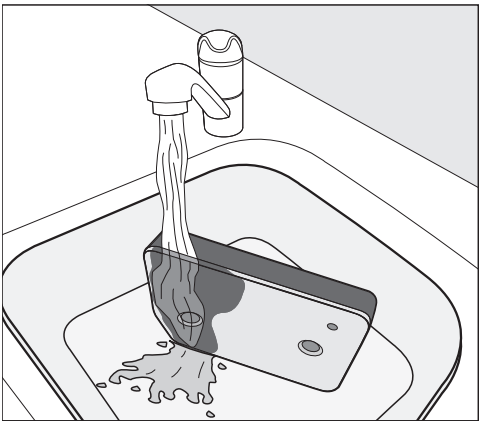

Patarimas: norėdami greičiau išsklaidyti ant paviršiaus esančius likučius, paleiskite vandens srovę vertikaliai per tankiojo filtro priekinę pusę.

- Filtrą protarpiais atsargiai spustelėkite.

Patarimas: tankųjį filtrą paguldykite į dubenį arba į kibirą.

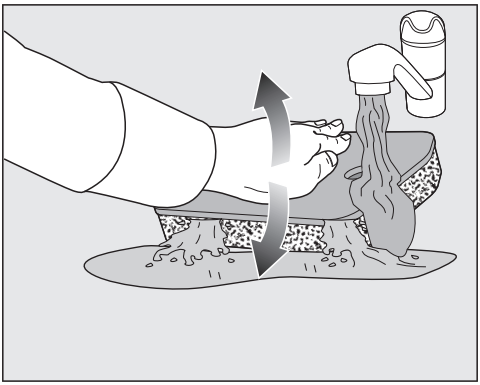

- Kad atsilaisvintų giliau įstrigę nešvarumai, tankųjį filtrą kelis kartus atsargiai spustelėkite delnu.
- Visą tankųjį filtrą išplaukite ir išskalaukite, kol neliks jokių matomų nešvarumų.
- Tankųjį filtrą atsargiai vis spustelėkite delnu, kol vanduo nebelašės.

Patarimas: drėgną tankųjį filtrą padėkite tarp 2 rankšluosčių, kad šie sugertų vandenį. Ant lygaus paviršiaus padėtą tankųjį filtrą vis švelniai spustelėkite delnu. Tankusis filtras išdžiūsta greičiau.

Plovimo vandens išpylimas

- Kad surinktumėte galimai esančias kietąsias daleles arba pūkelius, indo arba kibiro turinį nukoškite per sietelį (pvz., kavos filtrą).
- Filtrą išmeskite kartu su buitinėmis atliekomis į šiukšlių dėžę.

Laikiklio valymas

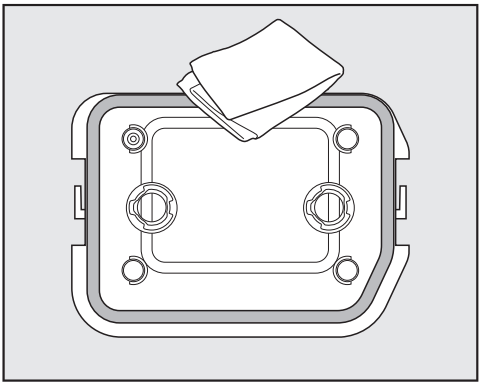

- Laikiklį valykite drėgna šluoste, naudokite šiek tiek muilo šarmo.
- Stenkitės nepažeisti ant laikiklio esančio guminio sandariklio!
- Paskui nusausinkite minkšta šluoste.

Šilumokaičio kraštų valymas

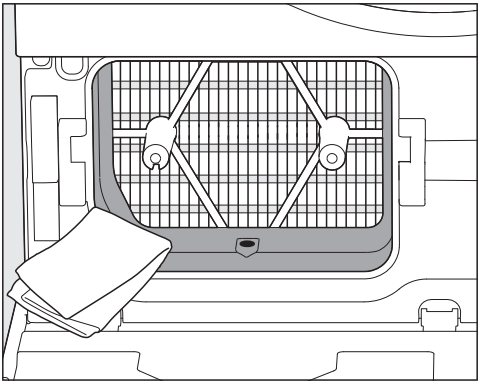

- Valykite tik plastikinę dalį ir angą dešinėje pusėje.

Patarimas: valykite drėgna šluoste, naudokite šiek tiek muilo šarmo.

- Paskui nusausinkite minkšta šluoste.

Šilumokaičio (aušinimo plokštelių) dažniausiai valyti nereikia. Jeigu matomos pūkelių sankaupos, vadovaukitės skyriaus “Šilumokaičio tikrinimas” poskyryje “Problemų šalinimas” pateikta informacija.

Laikiklio ir tankiojo filtro įdėjimas

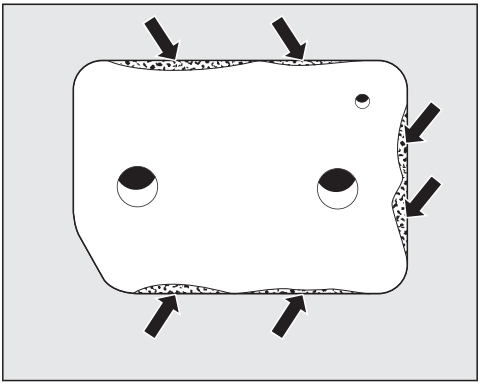

⚠ Pažeidimai, atsiradę dėl pažeisto arba susidėvėjusio tankiojo filtro.

Jeigu užsikimšo šilumokaitis, galite patirti materialinę žalą.

Patikrinkite tankųjį filtrą, kaip nurodyta skyriaus “Tankiojo filtro keitimas” poskyryje “Problemų šalinimas”. Jeigu reikia, pakeiskite tankųjį filtrą.

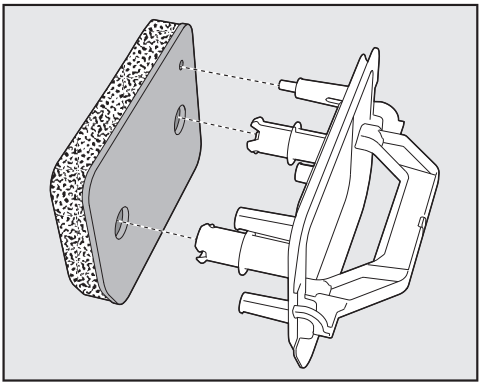

- Tankųjį filtrą tinkamai įstatykite į laikiklį.

⚠ Veikimo sutrikimai dėl šlapio tankiojo filtro.

Labai šlapias pūkelių filtras gali sutrikdyti prietaiso veikimą.

Tankųjį filtrą atsargiai keletą kartų paspauskite.

- Laikiklį suimkite už rankenėlės ir įdėkite.

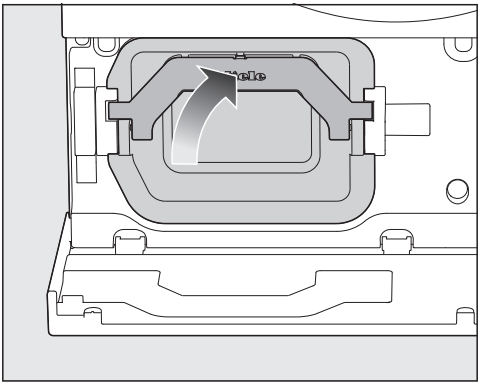

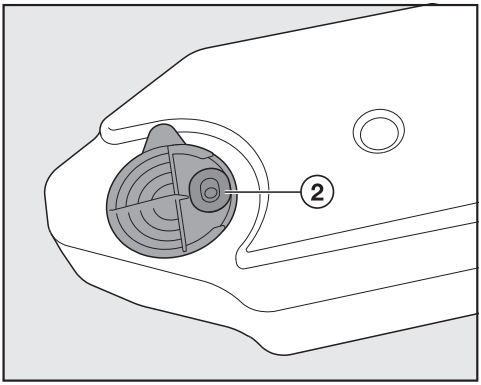

■ Rankenėlę pakelkite į viršų.

⚠ Pažeidimai, atsiradę nenaudojant tankiojo filtro.
Jeigu užsikimšo šilumokaitis, galite patirti materialinę žalą.
Džiovyklę leidžiama naudoti tik su įdėtu tankiuoju filtru.

Pagrindo sklendės uždarymas

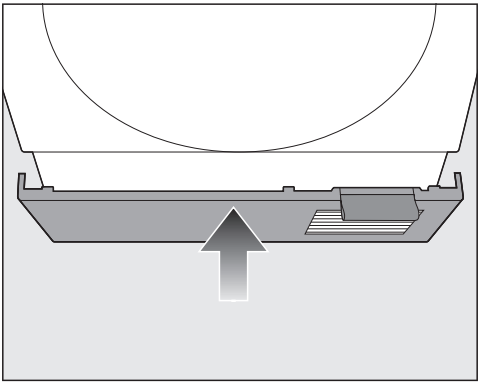

■ Uždarykite pagrindo sklendę.

Kondensato rezervuaro guminio sandariklio valymas

Valymo rekomendacija:
valykite 1–2 kartus per metus ir pagal poreikį.

■ Apnašas nuo kondensato rezervuaro guminio sandariklio ② atsargiai valykite drėgna šluoste, su trupučiu muilo šarmo.

■ Patikrinkite, ar guminis sandariklis tinkamai įstatytas į griovelį.

Daugumą veikimo sutrikimų ir klaidų galite pašalinti savarankiškai. Paprastai tai padeda sutaupyti laiko ir pinigų, nes nereikia kreiptis į klientų aptarnavimo skyrių.

Daugiau informacijos apie savarankišką veikimo sutrikimų šalinimą ieškokite: www.miele.lt/support/customer-assistance.

Klaidų pranešimai ekrane, jeigu programa buvo nutraukta

Pranešimas	Priežastis ir šalinimas
Klaida F . Jei išjungus ir vėl įjungus prietaisą sutrikimas išlieka, susisiekti su klientų aptarnavimo skyriumi Daugiau informacijos	Nepavyksta nustatyti priežasties. ■ Vykdykite ekrane pateikiamus nurodymus.
Ištuštinti rezervuarą arba patikrinti išleidimą.	Pilnas kondensato rezervuaras arba sulenkta išleidimo žarna. ■ Norėdami išjungti pranešimą, džiovyklę turite išjungti ir po kurio laiko dar kartą įjungti. ■ Ištuštinkite kondensato rezervuarą. ■ Patikrinkite išleidimo žarną. Išleidimo žarna negali būti sulenkta.

Pranešimas	Priežastis ir šalinimas
Klaida F66 • Ortakiai Išvalyti pūkelių ir tankųjį filtrą. Patikrinti šilumokaitį ir ortakius. Prietaisą išjungti ir vėl įjungti. Jei sutrikimas išlieka, susisiekti su klientų aptarnavimo skyriumi. Daugiau informacijos ✓	Pūkeliai arba skalbiklio likučiai užkimšo pūkelių filtrus ir tankųjį filtrą. ■ Išvalykite pūkelių filtrus ir tankųjį filtrą. – Žr. skyriaus “Valymas ir priežiūra” skirsnius “Pūkelių filtrų valymas” ir “Tankiojo filtro valymas”. – Jei pūkelių filtrai labai sulipę arba užsikimšę, reikia vandeniu išplauti pūkelių filtrus ir išvalyti ortakius. Žr. skyriaus “Problemų šalinimas” skirsnį “Drėgnasis pūkelių filtrų valymas”. ■ Jei pūkelių filtrai ir tankusis filtras yra pažeisti arba deformuoti, arba jų nepavyksta išvalyti, filtrus reikia pakeisti. ■ Vykdykite ekrane pateikiamus nurodymus. **Patarimas:** jei klaidos pranešimas vis dar rodomas, jis gali būti rodomas dėl toliau nurodytų priežasčių.
	Įdėtas šlapias tankusis filtras. ■ Tankųjį filtrą atsargiai išimkite. ■ Palikite tankųjį filtrą gryname ore nudžiūti.
	Gali būti, kad tankiojo filtro viduje dar liko nešvarumų, kurių nepavyko pašalinti. ■ Patikrinkite tankųjį filtrą. Žr. skyriaus “Problemų šalinimas” skirsnį “Tankiojo filtro susidėvėjimo požymiai”. ■ Tankųjį filtrą galite atnaujinti skalbyklėje. Žr. skyriaus “Problemų šalinimas” skirsnį “Tankiojo filtro atnaujinimas”.
	Užsikimšo šilumokaitis. ■ Patikrinkite šilumokaitį. Žr. skyriaus “Problemų šalinimas” skirsnį “Šilumokaičio tikrinimas”.

Daugeliu atvejų *Klaida F66 • Ortakiai* rodoma, jei pūkelių filtras ar tankusis filtras neišvalyti arba jie išvalyti nepakankamai.

■ Po džiovinimo programos kiekvieną kartą išvalykite pūkelių filtrą.

■ Nedelsdami išvalykite tankųjį filtrą, kai tik ekrane pasirodo raginimas tai padaryti.

Taip klaida *Klaida F66 • Ortakiai* bus rodoma rečiau arba net pavyks jos išvengti.

Ekrane rodoma informacija

Pranešimas	Priežastis ir šalinimas
Pašalinti pūkelius. Išvalyti pūkelių filtrą ir tankųjį filtrą	Džiovyklė veikia ne visa galia arba neekonomiškai. Taip gali nutikti dėl pūkelių arba skalbiklio likučių poveikio. ■ Išvalykite pūkelių filtrus ir tankųjį filtrą. – Žr. skyriaus “Valymas ir priežiūra” skirsnius “Pūkelių filtrų valymas” ir “Tankiojo filtro valymas”.
	Galite savarankiškai pasirinkti, ar turi įsižiebti nuoroda. ■ Vadovaukitės aprašymu, pateiktu skyriaus “Nustatymų pritaikymas” skirsnyje “Ortakių rodmuo”.
Aatvėsinimas	Kad būtų pasiekta programos pabaigoje reikalinga temperatūra, skalbiniai yra atvėsinami.
Pabaiga · Aatvėsinimas	Skalbiniai jau išdžiovinti, tačiau vis dar vėsinami. ■ Skalbinius galite išimti ir išpurenti arba palaukti, kol jie visiškai atvės džiovyklėje.
Pakeistas džiovinimo lygis	Prieš tai pasirinktos džiovinimo pakopos nepatartina derinti su šia papildoma funkcija. Kita galima džiovinimo pakopa parenkama automatiškai.
Į kondensato rezervuarą įpilti vandens ne mažiau negu iki -Min.-žymos	Tuščias kondensato rezervuaras. Nepakanka kondensato, kad būtų galima naudoti “SteamCare”. ■ Kondensato rezervuarą pripildykite ne mažiau negu iki —min— žymos.
Atidaryti ir uždaryti dureles. Patikrinti, ar būgne yra skalbinių	Pasirinkus programą su “SteamCare“ jums bus rodomas raginimas sudėti skalbinius. ■ Vykdykite ekrane pateikiamus nurodymus.

Džiovinimo programa trunka ilgai

Problema	Priežastis ir šalinimas
Džiovinimo programa trunka labai ilgai.	Taip gali nutikti dėl skirtingų priežasčių. ■ Išjunkite džiovyklę. ■ Patikrinkite visas galimas priežastis. ■ Baigę tikrinti dar kartą įjunkite džiovyklę.
	Patalpoje, kurioje stovi prietaisas, per šilta. ■ Išvėdinkite patalpą.
	Būgnas yra perkrautas.

Problema	Priežastis ir šalinimas
	■ Ištraukite dalį skalbinių.
	Aušinimo oro anga pagrindo sklendėje ir oro tarpas tarp džiovyklės apačios ir grindų yra uždengtas. ■ Patraukite skalbinių krepšį arba kitus daiktus.
	Išskalbti tekstilės gaminiai buvo per šlapi. ■ Skalbdami rinkitės didesnį gręžimo greitį.
	Iš skalbiklio likučių, plaukų ir smulkių pūkelių galimai susiformavo kamščiai. ■ Išplaukite pūkelių filtrus po tenkančiu vandeniu. ■ Patikrinkite viršutinį oro tiekimą. ■ Tankųjį filtrą išplaukite po tekančiu vandeniu. ■ Nuo šilumokaičio nuvalykite matomus pūkelius, naudokite dulkių siurblį ir siurbimo šepetėlį. Vadovaukitės skyriuje “Problemų šalinimas” pateiktais valymo patarimais.

Netenkinantis džiovinimo rezultatas

Problema	Priežastis ir šalinimas
Sintetiniai tekstilės gaminiai yra statiškai įkrauti.	Sintetiniai skalbiniai džiovyklėje linkę kaupti statinį krūvį. ■ Paskutiniame skalbyklės skalavimo cikle naudojamas minkštiklis gali sumažinti statinį krūvį džiovinant.

Problema	Priežastis ir šalinimas
Tekstilės gaminiai dar šlapi.	Būgnas per daug prikrautas arba skalbiniai susipynę vieni su kitais. ■ Skalbinius išpurenkite, jei reikia, dalį išimkite.
	Kartu buvo džiovinami skirtingo audinio pluošto skalbiniai. ■ Džiovinkite papildomai, naudokite *Vėdinimas šiltuoju oru*. ■ Ateityje vienodus tekstilės gaminius džiovinkite kartu.
	Pasirinktas džiovinimo lygis nepateisina lūkesčių. ■ Pasirinkite kitą džiovinimo lygį. ■ Kai kurių džiovinimo lygių liekamąją drėgmę galite nustatyti sausesnę arba drėgnesnę. Žr. skyriaus “Nustatymų pritaikymas” poskyrį “Džiovinimo lygiai”.
	Dėl metalinių užtrauktukų netiksliai nustatomas skalbinių drėgnumo laipsnis. ■ Ateityje atitraukite užtrauktukus. ■ Jei problema pasikartoja, džiovinimui rinkitės programą *Šiltasis vėdinimas*.
Skalbiniai nepakankamai sausi, kai naudojama papildoma funkcija *“DryCare 40”*.	Patalpoje, kurioje stovi prietaisas, per šilta. Todėl procesas “DryCare” buvo užbaigtas anksčiau laiko. ■ Išvėdinkite patalpą. ■ Norėdami baigti džiovinti skalbinius, pasirinkite *Vėdinimas šiltuoju oru* ir papildomą funkciją *“DryCare 40”*.
Džiovinant pūkeliai atsilaisvina nuo drabužių.	Dėl nusidėvėjimo ir iš dalies dėl skalbimo nuo drabužių atsilaisvina pūkeliai, kurie po skalbimo taip ir lieka ant drabužių. Skalbiniai džiovyklėje mažai mechaniškai veikiami. ■ Žr. skyriaus “Valymas ir priežiūra” poskyrius “Pūkelių filtrų valymas”.

Problemos pašalinimas

Garsai ir kvapai

Problema	Priežastis ir šalinimas
Veikiant džiovyklei girdisi zirzimo arba burzgimas garsai.	Jūs girdite kompresoriaus (šilumokaičio) arba “SteamCare” siurblio garsus. ■ Nereikia nieko daryti.
	Šie džiovinant girdimi zirzimo ir burzgimo garsai nereiškia prietaiso gedimo.
Nemalonaus kvapo skalbiniai arba pūkinės pagalvės.	Dėl natūralių plunksnų savybių ir natūralių riebalų likučių apdorojant šiluma džiovyklėje gali atsirasti nemalonių kvapų. Skalbiniams naudojote per mažai skalbiklio. ■ Naudokite *FragranceDos*. ■ Iš džiovyklės išėmę pagalves išvėdinkite jas gryname ore. ■ Skalbdami skalbyklėje naudokite pakankamai skalbiklio.

Kitos problemos

Problema	Priežastis ir šalinimas
Džiovyklė neįsijungia.	Sutriko elektros srovės tiekimas džiovyklei. ■ Patikrinkite, ar prijungtas tinklo kištukas. ■ Patikrinkite, ar tvarkingi saugikliai.
	Funkcija “MotionReact” išjungta. “MotionReact” jutiklis nereaguoja. ■ Paspauskite jutiklinį mygtuką ⏻ ir įjunkite džiovyklę. ■ Nustatymuose patikrinkite “MotionReact” nustatymus. ■ Prieidami prie skalbyklės iš priekio patikrinkite “MotionReact” jutiklį.
Pasibaigus programai, džiovyklė yra išjungta.	Ši džiovyklė išsijungia automatiškai. Tai yra ne gedimas, bet įprasta prietaiso funkcija.

Problema	Priežastis ir šalinimas
Nepavyksta paleisti programos.	Nepavyksta nustatyti priežasties. ■ Patikrinkite, ar prietaisas prijungtas prie maitinimo tinklo. ■ Patikrinkite, ar džiovyklė įjungta. ■ Patikrinkite, ar džiovyklės durelės tinkamai uždarytos. ■ Patikrinkite, ar namų instaliacijos saugikliai įjungti. Ar gali būti, kad sutriko elektros srovės tiekimas? Atkūrus srovės tiekimą, prieš tai vykdyta programa paleidžiama automatiškai.
Džiovinimo programa vykdoma, ekranas yra tamsus.	Taupydamas energiją, ekranas automatiškai išsijungia (budėjimo režimas). Jeigu džiovyklėje įjungta apsauga nuo glamžymosi, būgnas suksis retais intervalais. ■ Norėdami išjungti budėjimo režimą, palieskite ekraną.
Pūkų filtrai yra matomai susiklijavę arba užsikimšę.	Skalbiklio likučiai gali pridžiūti ir užkimšti pūkelių filtrus. ■ Išplaukite pūkelių filtrus po tenkančiu vandeniu. Žr. šio skyriaus “Problemų šalinimas” poskyrį “Drėgnasis pūkelių filtrų valymas”.
	Dėl per didelio skalbiklio dozavimo arba netinkamo skalavimo rezultato skalbiant pūkelių filtruose susiformuoja skalbiklio sankaupos. ■ Kitą kartą skalbdami patikrinkite skalbiklio dozavimą. Jeigu įmanoma, dozuokite mažiau skalbiklio.
Išplovus tankųjį filtrą, džiovinimo programa nutraukiama.	Tankusis filtras buvo įdėtas šlapias. ■ Išimkite tankųjį filtrą ir tarp dviejų rankšluosčių švelniai spausdami išdžiovinkite tankųjį filtrą.
	Užsikimšo vidiniai tankiojo filtro sluoksniai. Programa nutraukiama, nors tankusis filtras yra sausas, paskui rekomenduojama atnaujinti skalbyklėje. ■ Pirmiausia patikrinkite visas priemones, kaip aprašyta skyriaus “Problemų šalinimas” poskyryje “Tankiojo filtro atnaujinimas”.
Išėmus tankųjį filtrą matomas susikaupęs kondensatas.	Užsikimšusi kondensato išleidimo anga. ■ Išvalykite išleidimo angą. Žr. skyriaus “Problemų šalinimas” poskyrį “Kondensato išleidimo angos valymas”

Problemos pašalinimas

Problema	Priežastis ir šalinimas
Per silpna “SteamCare” purškiama kondensato srovė arba kondensatas apskritai nepurškiamas.	Užsikimšęs kondensato rezervuaro pūkelių filtras. ■ Išvalykite kondensato rezervuaro pūkelių filtrą. Žr. šio skyriaus “Problemų šalinimas” poskyrį “Kondensato rezervuaro pūkelių filtrų valymas”.
	Ant purškimo antgalio pildymo angoje matosi storas kalkių nuosėdų sluoksnis. ■ Pakeiskite purškimo antgalį. Žr. skyriaus “Problemų šalinimas” poskyrį “SteamCare” purškimo antgalio keitimas”. ■ Pilkite tik įprastą pardavimo vietose parduodamą buitinį kondensatą. Nepilkite vandentiekio vandens. Nuo vandentiekio vandens kaupiasi kalkių nuosėdos.
Neveikia būgno apšvietimas.	Būgno apšvietimas išsijungia automatiškai po tam tikro laiko ir paleidus programą (energijos taupymo režimas). ■ Džiovyklę išjunkite ir dar kartą įjunkite. ■ Kad būgno apšvietimas ir vėl įsijungtų, atidarykite džiovyklės dureles.
	Sugedo būgno apšvietimas. Būgno apšvietimo naudojimo trukmė yra ilga, jos paprastai keisti nereikia. ■ Jeigu būgno apšvietimas neįsijungia po kelių bandymų, informuokite “Miele” garantinio aptarnavimo skyrių. Sugedusį būgno apšvietimą paveskite pakeisti “Miele” klientų aptarnavimo skyriui.

Tankiojo filtro susidėvėjimo požymiai

Jeigu matomi tankiojo filtro susidėvėjimo požymiai, jį laikas pakeisti.

⚠ Pažeidimai, atsiradę dėl susidėvėjusio tankiojo filtro.
Jeigu užsikimšo šilumokaitis, galite patirti materialinę žalą.
Jei prieš valydami filtrą arba išvalę atpažinsite toliau aprašytus susidėvėjimo požymius, filtrą iš karto pakeiskite (papildomai įsigyjamas priedas).

Tankiojo filtro susidėvėjimo požymiai gali būti:

1. Tankusis filtras tinkamai nepriglunda ir deformuotas
   – Reikia pakeisti.
2. Plyšiai, įtrūkimai, įspaudai
   – Reikia pakeisti.
3. Šoninių kraštų ir paties tankiojo filtro spalvos pakitimai
   – Tankųjį filtrą galima atnaujinti skalbyklėje.

Tankusis filtras tinkamai nepriglunda ir deformuotas

Jei filtras tinkamai nepriglunda ir matomos deformacijos, tai susidėvėjimo požymiai. Todėl tankiojo filtro kraštai džiovyklėje tinkamai nepriglunda.

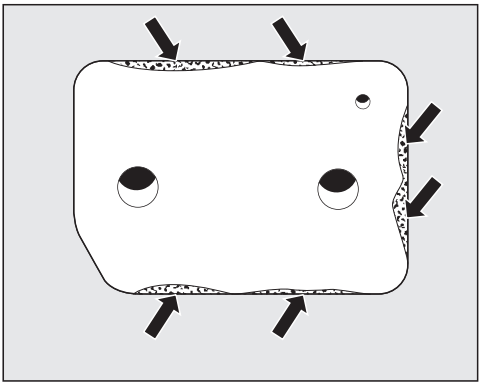

Kad filtras nėra tinkamai prigludęs, matosi apžiūrėjus jo šoninius kraštus.

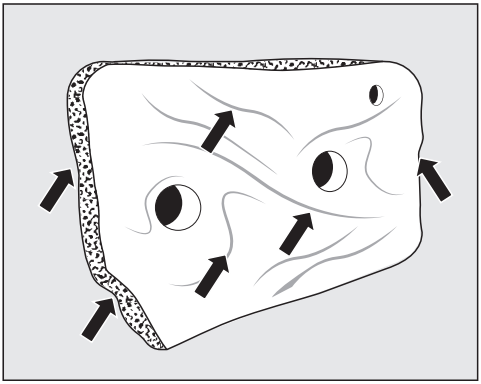

Matomos šoninių kraštų ir viso tankiojo filtro deformacijos.

Patarimas: tankųjį filtrą turite pakeisti.

Plyšiai, įtrūkimai, įspaudai

Įtrūkimai, plyšiai yra pastebimi susidėvėjimo požymiai.

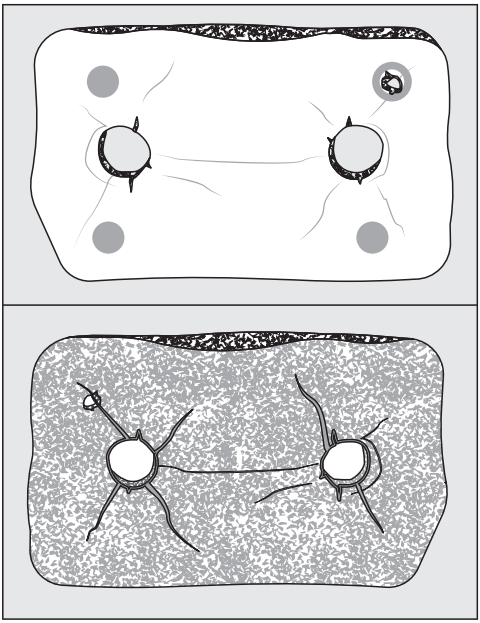

Plyšiai, įtrūkimai, įspaudai matomi priekinėje ir užpakalinėje filtro pusėje.

Patarimas: tankųjį filtrą turite pakeisti.

Šoninių kraštų ir paties tankiojo filtro spalvos pakitimai

Spalvos pasikeitimai yra pluošto ir skalbiklio medžiagų likučiai. Tam tikrais išskirtiniais atvejais likučiai sukietėja ir gali užkimšti tankųjį filtrą.

Jeigu tankusis filtras atrodo nepriekaištingai, dėl šių likučių jis gali tinkamai nepriglusti. Kiti likučiai gali būti nupūsti už šoninių kraštų į šilumokaitį.

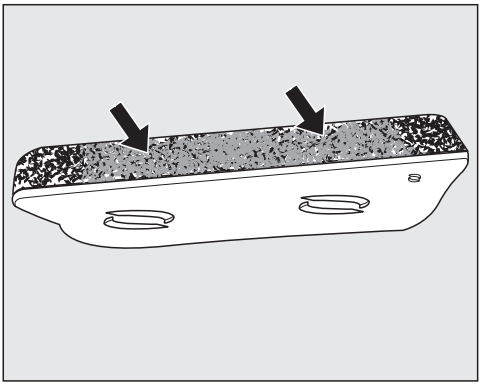

Spalvos pasikeitimai ir skalbiklio likučių sankaupos geriausiai matomi ant šoninių kraštų.

Patarimas: tankųjį filtrą atnaujinkite skalbyklėje. Jeigu po regeneravimo rezultatas nepasikeičia, tankųjį filtrą turite pakeisti.

Patarimas: kamščius ir skalbiklio sankaupas ant pagrindinio filtro galite sumažinti.
Didelis sukietėjusio skalbiklio likučių kiekis rodo, kad dozuojate per daug skalbiklio arba skalbiniai nepakankamai gerai išskalaujami. Kitą kartą skalbdami patikrinkite skalbiklio dozavimą. Jeigu įmanoma, dozuokite mažiau skalbiklio. Išskirtiniais atvejais rinkitės papildomą skalavimą.

Tankiojo filtro atnaujinimas

Patarimas: norėdami atnaujinti užsikimšusį tankųjį filtrą, galite tai padaryti skalbyklėje.

Pirmiausia patikrinkite, ar nėra tankiojo filtro susidėvėjimo požymių. Žr. skyriaus “Problemų šalinimas” poskyrį “Tankiojo filtro susidėvėjimo požymiai”. Jeigu abejojate, pakeiskite tankųjį filtrą.

Patarimas: skalbyklėje galite atnaujinti vieną arba kelis užsiteršusius tankiuosius filtrus.

- Tankųjį filtrą atnaujinkite atskirai, be tekstilės gaminių ir skalbiklio.
- Pasirinkite trumpą skalbimo programą ir maks. 40 °C temperatūrą, naudokite maks. 600 sūk./min. gręžimo greitį.

Pasibaigus gręžimo ciklui tankųjį filtrą galėsite įdėti į džiovyklę.

Kondensato išleidimo angos valymas

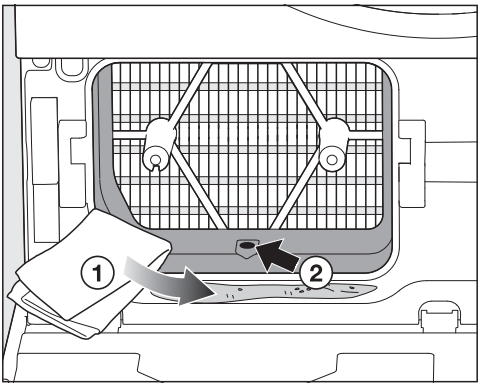

- Nusausinkite minkšta šluoste ①.
- Dantų arba ausų krapštuku iš išleidimo angos ② išvalykite susikaupusius pūkelius.

Šilumokaičio tikrinimas

Jeigu matomi tankiojo filtro susidėvėjimo požymiai, šilumokaitis gali užsikimšti.

⚠ Pavojus susižaloti į aštrias aušinimo plokštelių briaunas.
Galite įsipjauti.
Nelieskite rankomis aušinimo plokštelių.

- Patikrinkite, ar jose neprisikaupė pūkelių.

Jeigu taip, matomus pūkelius būtina išvalyti.

⚠ Pažeidimai dėl sulankstytų aušinimo plokštelių.
Jeigu aušinimo plokštelės apgadintos arba sulankstytos, prietaisas gali sugesti.
Aušinimo plokšteles išvalykite dulkių siurbliu ir siurbimo šepetėliu.

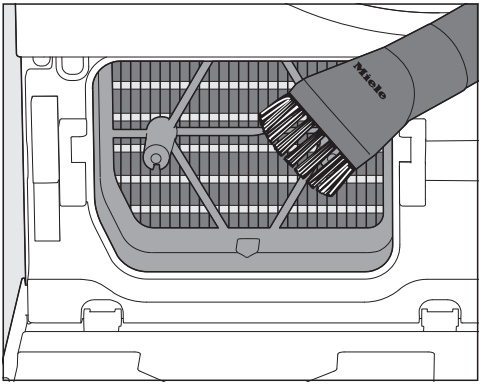

- Siurbimo šepetėliu lengvai, nespausdami braukite per šilumokaičio aušinimo plokšteles.

Šlapiasis pūkelių filtrų valymas

Išplaukite pūkelių filtrus po tenkančiu vandeniu,

- jei programos trukmė juntamai pailgėjo;
- jei pūkelių filtrai yra matomai susiklijavę arba užsikimšę.

- Kad mikroplastiko dalelės nepatektų į nuotekų surinkimo sistemą, pirmiausia išvalykite arba išsiurbkite pūkelius.
- Pūkelių filtrus išplaukite po tekančiu šiltu vandeniu.

- Lygias plastikines pūkelių filtrų dalis išvalykite drėgna šluoste su šiek tiek muilo šarmo.
- Pūkelių filtrus kruopščiai išpurtykite.

Patarimas: paskui nusausinkite minkšta valymui skirta šluoste.

Viršutinio pūkelių filtro išėmimas

- Atidarykite džiovyklės dureles.

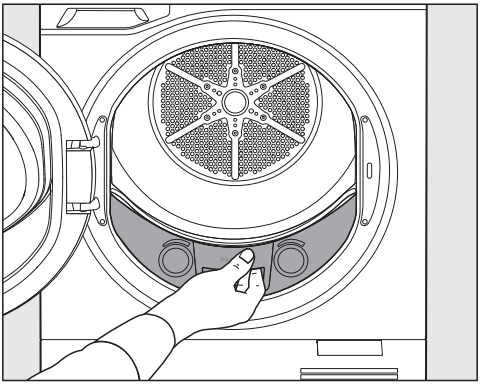

- Išimkite pūkelių filtrą.

Apatinio pūkelių filtro išėmimas

Norėdami drėgnai išvalyti apatinį pūkelių filtrą prireikus jį išimkite.

Išbandykite ir atraskite, kurie toliau nurodyti išėmimo būdai jums atrodo patogiausi.

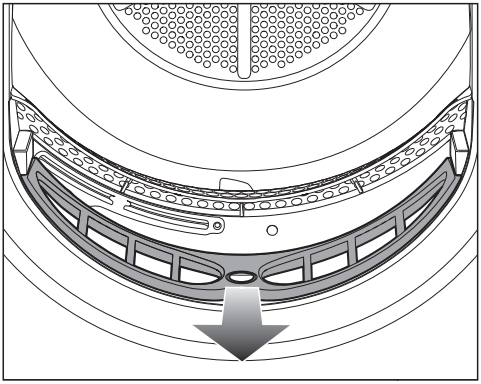

- Nykštį dėkite ant centre esančios įdubos.

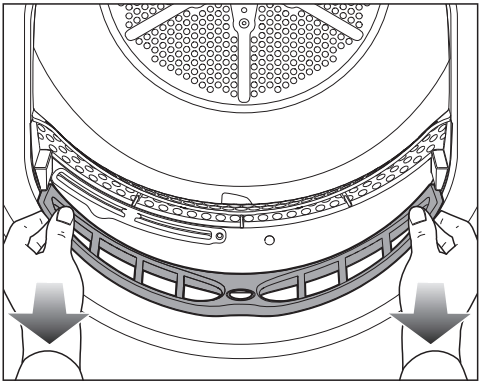

- Arba nykščius uždėkite kairėje ir dešinėje.
- Išimkite pūkelių filtrą.

Ortakių tikrinimas

Ortakius tikrinkite reguliariais intervalais.

Didelės pūkelių sankaupos yra ženklas, kad pūkelių filtrai yra pažeisti.

Gali pailgėti džiovinimo trukmė ir gali sugesti pati džiovyklė.

Jeigu pūkelių filtrai pažeisti, juos pakeiskite.

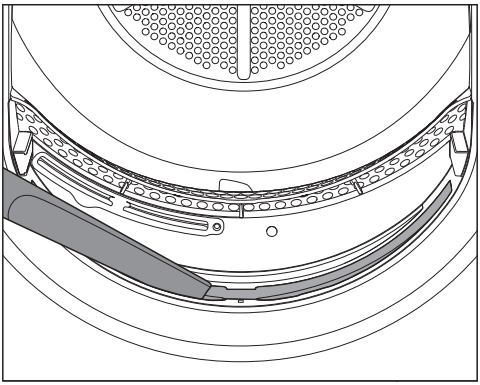

- Matomas pūkelių sankaupas išsiurbkite dulkių siurbliu, naudokite ilgą siurbimo antgalį.

Patarimas: įsisenėjusias pūkelių sankaupas galite išvalyti drėgna šluoste, su šiek tiek muilo šarmo. Paskui nusausinkite minkšta šluoste.

Apatinio pūkelių filtro įdėjimas

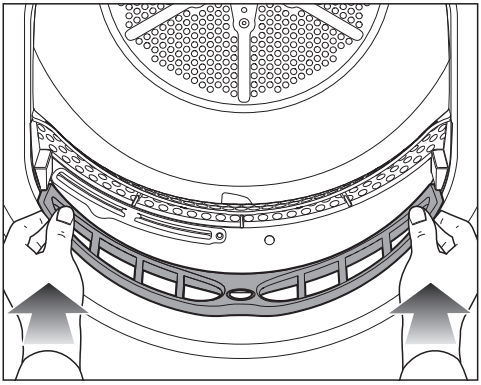

- Pūkelių filtrą įstatykite į lizdą.

Viršutinio pūkelių filtro įdėjimas

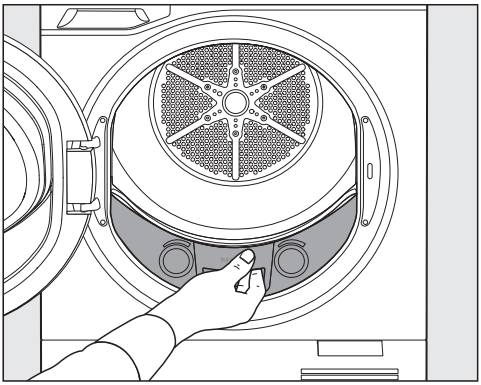

- Pūkelių filtrą įstatykite į lizdą.
- Uždarykite džiovyklės dureles.

⚠ Džiovyklės pažeidimai dėl pažeistų pūkelių filtrų.

Jeigu užsikimšo šilumokaitis, galite patirti materialinę žalą.

Pūkelių filtrus tikrinkite reguliariais intervalais. Jeigu pūkelių filtras pažeistas, jį pakeiskite.

Veikimo sutrikimai dėl naudojamų šlapių pūkelių filtrų.
Dėl šlapių pūkelių filtrų gali sutrikti džiovyklės veikimas.
Pūkelių filtrus kruopščiai išdžiovinkite.

Kondensato rezervuaro pūkelių filtro valymas

Jeigu nepurškiamas kondensatas, gali būti, kad užsikimšo kondensato rezervuaro pūkelių filtras.

Kondensato rezervuaro išėmimas

⚠ Džiovyklės durelių ir kondensato rezervuaro pažeidimai.
Gali atsirasti pažeidimų ir įbrėžimų.
Pirmiausia uždarykite džiovyklės dureles, tada išimkite kondensato rezervuarą.

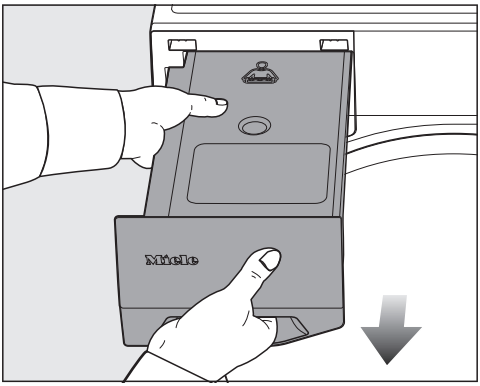

- Išimdami kondensato rezervuarą, tvirtai suimkite jį už priekiniame skydelyje esančios suėmimo rankenos ir už rezervuaro vidurio.
- Kad kondensatas neišbėgtų, kondensato rezervuarą laikykite horizontaliai.

Filtro kamščio valymas

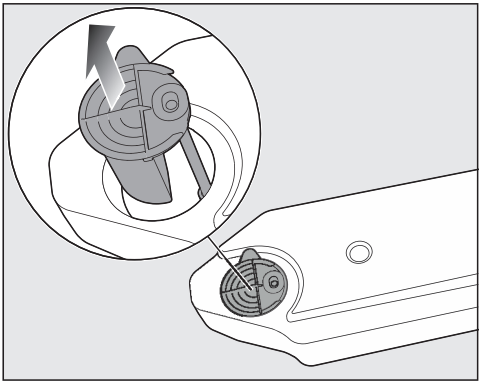

- Pirštą užkiškite už šoninio pagalbinio išleidimo piltuvėlio noselės.
- Išimkite pagalbinį piltuvėlį.

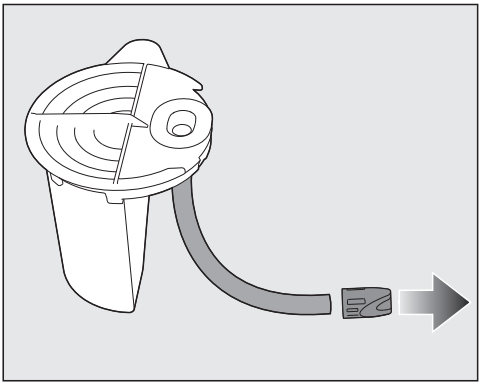

- Tvirtai laikykite žarną.

Žarna gali atsilaisvinti.
Netraukite už žarnos.

- Kita ranka nuo žarnos galo nuimkite filtro kamštį.
- Filtro kamštį išplaukite po tekančiu vandeniu, kol neliks pūkelių.

- Išplautą filtro kamštį dar kartą užmaukite ant žarnos galo.
- Pagalbinį piltuvėlį tinkamai įstatykite į kondensato rezervuaro angą ir leiskite žarnai slysti atgal į kondensato rezervuarą.

Purškimo antgalio “SteamCare” keitimas

Jeigu nepurškiamas kondensatas, gali būti, kad užsikimšo purškimo antgalis “SteamCare”.

Patarimas: purškimo antgalį “SteamCare” (papildomas priedas) turite pakeisti, jeigu pastebėjote, kad jis neatlieka savo funkcijos. Keitimui reikalingas specialusis įrankis, kuris pristatomas kartu su nauju purškimo antgaliu.

Pripildymo angos viršuje kairėje pamatysite puršiko antgalį “SteamCare”.

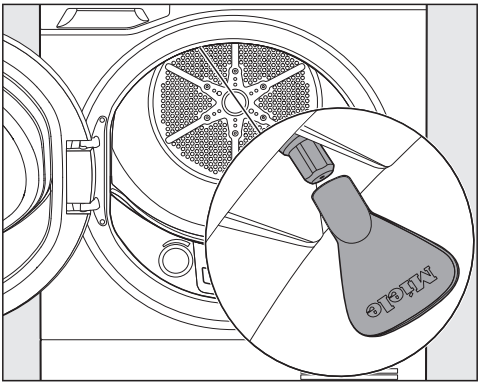

- Uždėkite įrankį ant purškimo antgalio.

⚠ Pažeidimai, atsiradę dėl netinkamo įrankio naudojimo.
Stenkitės nepažeisti purškimo antgalio ir džiovyklės.
Naudoti tik kartu pristatomą įrankį, o ne savo nuožiūra.

- Sukite įrankį į kairę ir išsukite purškimo antgalį.
- Įdėkite į įrankį naują purškimo antgalį.
- Įrankį ranka sukite į dešinę ir prisukite purškimo antgalį.

Draudžiama naudoti džiovyklę, jeigu nėra pritvirtinto purškimo antgalio “SteamCare”.
Tokiu atveju nebus užtikrintas tinkamas jos veikimas.

Užėję į www.miele.com/service rasite informacijos apie savarankišką sutrikimų šalinimą, taip pat apie atsargines “Miele” dalis.

Sutrikus prietaiso veikimui, susisiekite

Jeigu sutrikimų nepavyksta pašalinti savarankiškai, informuokite jums prietaisą pardavusį pardavėją arba kreipkitės į “Miele” garantinio aptarnavimo skyrių.

Su “Miele” garantinio aptarnavimo skyriumi galima susisiekti adresu www.miele.lt/service.

“Miele” garantinio aptarnavimo skyriaus kontaktinė informacija nurodyta šios naudojimo instrukcijos pabaigoje.

Garantinio aptarnavimo skyriui turėsite nurodyti modelio pavadinimą ir gamyklinį numerį (Gam. / SN / Nr.). Visi šie duomenys nurodyti specifikacijų lentelėje.

Specifikacijų lentelę rasite atidarę džiovyklės dureles:

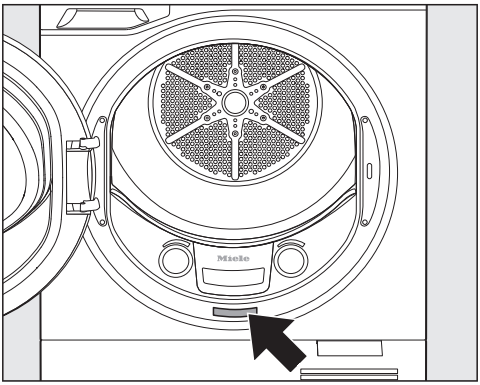

EPREL duomenų bazė

Informacijos apie Europos gaminių energijos sąnaudų ženklinimą ir ekologinio projektavimo reikalavimus ieškokite Europos gaminių energijos vartojimo efektyvumo ženklinimo duomenų bazėje (EPREL). Paspaudę nuorodą https://eprel.ec.europa.eu/ atversite gaminių duomenų bazę. Čia būsite paprašyti įvesti modelio identifikacinį numerį.

Modelio identifikacinis numeris nurodytas specifikacijų lentelėje.

Garantija

Garantinis laikotarpis yra 2 metai.

Daugiau informacijos nurodyta pridėtose garantinio aptarnavimo sąlygose.

www.miele.lt

Vokietija - Miele & Cie. KG, Carl-Miele-Straße 29, 33332 Gütersloh

Miele

TE 717 I WP

lt-LT

M.-Nr. 13 104 750 / 01 / 002